EDM PRODUCT

EUROPEAN TECHNOLOGY QUALITY PREMIUM

Ref:08710

Hidrolimpiadora
Hidro-limpadoras de alta pressão
High pressure washer
Nettoyeur haute pression

MANUAL DE INSTRUCCIONES
MANUAL DE INSTRUÇÕES
INSTRUCTION MANUAL
MANUEL D'INSTRUCTIONS

IMPORTED BY
www.edmproduct.com
ELEKTRO 3, S.COOP.C.L
F-43389675
MADE IN CHINA

EDM garantiza todos sus productos declinando toda responsabilidad frente a daños originados por una incorrecta instalación / uso de sus artículos.

EDM guarantees all its products declines all responsibility for damages caused by improper installation / use of its articles.

EDM dá garantia a todos os seus produtos, declinando toda responsabilidade por danos originados por utilização / instalação incorrecta dos seus productos.

Hidrolimpiadora

Advertencias de seguridad

Atención: Lea atentamente este manual antes de utilizar el aparato y guárdelo para futuras consultas. Para reducir posibles riesgos de incendio, descargas eléctricas o daños personales, tenga en cuenta las siguientes instrucciones:

1) Seguridad del área de trabajo

a) Mantenga el área de trabajo limpia y bien iluminada. Las áreas desordenadas y oscuras provocan accidentes.

b) No maneje herramientas eléctricas en atmósferas explosivas, tales como en presencia de líquidos inflamables, gases o polvo. Las herramientas eléctricas crean chispas que pueden encender el polvo o los vapores.

c) Mantenga alejados a los niños y curiosos mientras maneja una herramienta eléctrica. Las distracciones pueden causarle la pérdida de control.

2) Seguridad eléctrica

a) La clavija de la herramienta eléctrica debe coincidir con la base de la toma de corriente. No modificar nunca la clavija de ninguna manera. No usar ningún adaptador de clavijas con herramientas eléctricas puestas a tierra. Clavijas no modificadas y bases coincidentes reducirán el riesgo de choque eléctrico.

b) Evite o contacto del cuerpo con superficies puestas a tierra como tuberías, radiadores, cocinas eléctricas y refrigeradores. Hay un riesgo aumentado de choque eléctrico si su cuerpo está puesto a tierra.

c) No exponga las herramientas a la lluvia o a condiciones de humedad. El agua que entre en la herramienta aumentará el riesgo de choque eléctrico.

d) No abuse del cable. No usar nunca el cable para llevar, levantar o desenchufar la herramienta eléctrica. Mantenga el cable lejos del calor, aceite, cantos vivos o piezas en movimiento. Los cables dañados o enredados aumentan el riesgo de choque eléctrico.

e) Cuando maneje una herramienta eléctrica en el exterior, use una prolongación adecuada para uso en el exterior. El uso de una prolongación de cable adecuada para uso en el exterior reduce el riesgo de choque eléctrico.

f) Si el uso de una herramienta en un lugar húmedo es inevitable, use una alimentación protegida por un dispositivo de corriente residual (RCD). El uso de un RCD reduce el riesgo de choque eléctrico.

Hidrolimpiadora

Advertencias de seguridad

3) Seguridad de las personas

a) Esté alerta, vigile lo que está haciendo y use el sentido común cuando maneje una herramienta eléctrica. No use una herramienta eléctrica cuando esté cansado, bajo la influencia de drogas, alcohol o medicamentos. Un momento de distracción mientras maneja herramientas eléctricas puede causar un daño personal serio.

b) Use equipo de seguridad personal. Lleve siempre protección para los ojos. La utilización para las condiciones apropiadas de un equipo de seguridad tal como la mascarilla anti polvo, zapatos no resbaladizos, casco o protección para los oídos reducirá los daños personales.

c) Evite un arranque accidental. Asegúrese de que el interruptor está en posición “abierto” antes de conectar a la red y/o batería, coger o transportar la herramienta. Transportar herramientas eléctricas con el dedo sobre el interruptor o enchufar herramientas eléctricas que tienen el interruptor en posición “cerrado” provoca accidentes.

d) Retire cualquier llave o herramienta de ajuste antes de arrancar la herramienta eléctrica. Una llave o herramienta unida a una pieza rotativa de una herramienta eléctrica puede causar un daño personal.

e) No se sobrepase. Mantenga los pies bien asentados sobre el suelo y conserve el equilibrio en todo momento. Esto permite un mejor control de la herramienta eléctrica en situaciones inesperadas.

f) Vista adecuadamente. No vista ropa suelta o joyas. Mantenga su pelo, su ropa y guantes alejados de las piezas en movimiento. La ropa suelta, las joyas o el pelo largo pueden ser cogidos en las piezas en movimiento.

g) Si hay disponibilidad para la conexión de medios de extracción y recogida de polvo, asegúrese de que éstos estén conectados y se usen correctamente. El uso de estos dispositivos puede reducir los riesgos relacionados con el polvo.

4) Utilización y cuidados de las herramientas eléctricas

a) No fuerce la herramienta eléctrica. Use la herramienta eléctrica correcta para su aplicación. La herramienta eléctrica correcta hará el trabajo mejor y más seguro al ritmo para la que fue concebida.

b) No use la herramienta eléctrica si el interruptor no gira “cerrado” y “abierto”. Cualquier herramienta eléctrica que no pueda controlarse con el interruptor es peligrosa y debe repararse.

c) Desenchufe la clavija de la fuente de alimentación y/o batería antes de efectuar cualquier ajuste, cambio de accesorios, o de almacenar las herramientas

Hidrolimpiadora

Advertencias de seguridad

eléctricas. Tales medidas preventivas de seguridad reducen el riesgo de arrancar la herramienta accidentalmente.

d) Almacene las herramientas eléctricas inactivas fuera del alcance de los niños y no permita el manejo de la herramienta eléctrica a personas no familiarizadas con las herramientas o con estas instrucciones. Las herramientas eléctricas son peligrosas en manos de usuarios no entrenados.

e) Mantenga las herramientas eléctricas. Compruebe que las partes móviles no estén desalineadas o trabadas, que no haya piezas rotas u otras condiciones que puedan afectar el funcionamiento de las herramientas eléricas.

Las herramientas eléctricas se reparan antes de su uso, cuando están dañadas. Muchos accidentes son causados por herramientas eléctricas pobremente mantenidas.

f) Mantenga las herramientas de corte afiladas y limpias. Las herramientas de corte mantenidas correctamente con los bordes afilados son menos propensas a trabarse y más fáciles de controlar.

g) Use la herramienta eléctrica, accesorios y puntas de herramienta, etc. de acuerdo con estas instrucciones y teniendo en cuenta las condiciones de trabajo y el trabajo a desarrollar. El uso de la herramienta eléctrica para aplicaciones diferentes de las previstas podría causar una situación de peligro.

5) Servicio técnico

a) Haga revisar su herramienta eléctrica por un servicio de reparación cualificado usando solamente piezas de recambio idénticas. Esto garantizará que la seguridad de la herramienta eléctrica se mantiene.

Hidrolimpiadora

Advertencias de seguridad

• El aparato está diseñado exclusivamente para uso privado en exteriores ni para uso comercial. Manténgalo alejado del calor, la luz solar directa, la humedad y la lluvia, las heladas y los bor- des afilados.

• No permita que operen la máquina personas no capacitadas en el uso de una lavadora de alta presión o sin haber leído antes el manual de instrucciones.

• Los limpiadores de alta presión no deben ser utilizados por niños o personal no capacitado.

• Los niños deben ser supervisados para asegurarse de que no jueguen con el aparato.

• Antes de poner en marcha su máquina, verifique cuidado- samente si hay defectos. Si encuentra alguno, no arranque su máquina y contacte a su distribuidor local.

• Compruebe especialmente que el aislamiento del cable eléctrico debe estar impecable y sin grietas. Si el cable eléc- trico está dañado, un centro de servicio local autorizado debe reemplazarlo.

ADVERTENCIA: Los chorros de alta presión pueden ser peligro- sos si se les da un mal uso. El chorro no debe dirigirse a perso- nas, equipos eléctricos con corriente o al propio aparato.

ADVERTENCIA: No use el aparato cerca del alcance de las per- sonas a menos que usen ropa protectora.

• No dirija el chorro contra usted u otras personas para limpiar la ropa o el calzado.

• Sujete la lanza pulverizadora firmemente con ambas manos.

• El operador y cualquier persona que se encuentre en las inmediaciones del sitio de limpieza deben tomar medidas para evitar que sean golpeados por escombros desprendidos duran- te la operación.

• Use gafas y ropa protectora durante la operación.

ADVERTENCIA: Este electrodoméstico ha sido diseñado para usarse con el agente de limpieza suministrado o recomendado por el fabricante. El uso de otros agentes de limpieza o produc- tos químicos puede afectar negativamente la seguridad del aparato.

• Desconéctese de la fuente de alimentación eléctrica antes de realizar el mantenimiento.

• Para garantizar la seguridad del electrodoméstico, use sólo repuestos originales del fabricante o aprobados por el fabricante.

• No utilice el aparato si un cable de alimentación o partes importantes del aparato están dañados, ej: dispositivo de seguridad, manguera de alta presión y gatillo.

• No utilice el aparato con las manos mojadas. Si el aparato está húmedo o mojado, desenchúfelo de inmediato. No lo ponga en agua.

• Los neumáticos y sus válvulas pueden dañarse por el chorro de alta presión y luego explotar.

• Nunca use la máquina en un entorno donde pueda haber peligro de explosión.

• No está permitido limpiar superficies que contengan asbesto con alta presión.

• Esta lavadora de alta presión no debe usarse a temperaturas inferiores a 0 ° C.

ADVERTENCIA: Las mangueras, conexiones y acoplamientos de alta presión son importantes para la seguridad del aparato. Use sólo mangueras, accesorios y acoplamientos recomendados por el fabricante.

ADVERTENCIA: Los cables de extensión inadecuados pueden ser peligrosos. Los cables en los carretes siempre deben estar completamente desenrollados para evitar que el cable se so- brecaliente.

ADVERTENCIA: los cables de extensión inadecuados pueden ser peligrosos

• Si se usa un cable de extensión, el enchufe deben ser impermeables y cumplir con los requisitos mencionados a continuación para la longitud y las dimensiones del cable:

- 1,0 mm2 máx. 12,5 m · 1,5 mm2 máx. 20 m
- 1,5 mm2 máx. 20 m

• Si el cable eléctrico está dañado, debe ser reemplazado por el fabricante o su agente de servicio o una persona igualmente calificada para evitar riesgos.

Hidrolimpiadora

Advertencias de seguridad

Conexión a la red eléctrica
Debe observarse lo siguiente al conectar la lavadora de alta presión a la instalación eléctrica:

• La conexión del suministro eléctrico debe ser realizada por un electricista calificado y cumplir con IEC 60364-1.

• Se recomienda que el suministro eléctrico a este aparato incluya un dispositivo de corriente residual que interrumpa el suministro si la corriente de fuga a tierra excede 30 mA por 30 ms.

Conexión de agua
• Conexión a la red pública según normativa.

• La manguera de entrada se puede conectar a la red de agua con un máximo de presión de entrada de **10 bares.** Esta lavadora de alta presión sólo se puede conectar en Europa con la red de agua potable, cuando se ha instalado un dispo- sitivo antirretorno de red apropiado, tipo BA según EN 1717. La longitud de la manguera entre el dispositivo antirretorno y la lavadora de alta presión debe medir al menos 10 metros para absorber los posibles picos de presión (diámetro mínimo de 1⁄2 pulgada).

La operación por succión (por ejemplo, desde un recipiente de agua de lluvia) se lleva a cabo sin un dispositivo antirretorno. Tan pronto como el agua fluye a través de la válvula BA, esta agua ya no se considera potable.

¡Importante!
Sólo use agua sin impurezas. Si existe el riesgo de partículas de arena en el agua de entrada (es decir, de su propio pozo), se debe montar un filtro adicional.

Dispositivos de seguridad

• La válvula de descarga puede reducir la presión si excede los valores preestablecidos.
Dispositivo de bloqueo en la pistola de gatillo: La pistola de gatillo presenta un dispositivo de bloqueo. Cuando se activa la perilla, la pistola de gatillo no se puede operar.

Sensor termal
Un sensor térmico protege el motor contra sobrecargas. La má- quina se reiniciará después de unos minutos cuando el sensor térmico se haya enfriado.

Hidrolimpiadora

Componentes

1. Acoplamiento de entrada de agua
2. Enchufe eléctrico
3. Gancho de almacenamiento
4. Salida de agua
5. Interruptor
6. Asa
7. Boquilla de almacenamiento
8. Pie
9. Rueda
10. Manguera de alta presión
11. Pistola de disparo
12. Gatillo de bloqueo
13. lanza
14. Boquilla Múltiple
15. Pulverizador de espuma

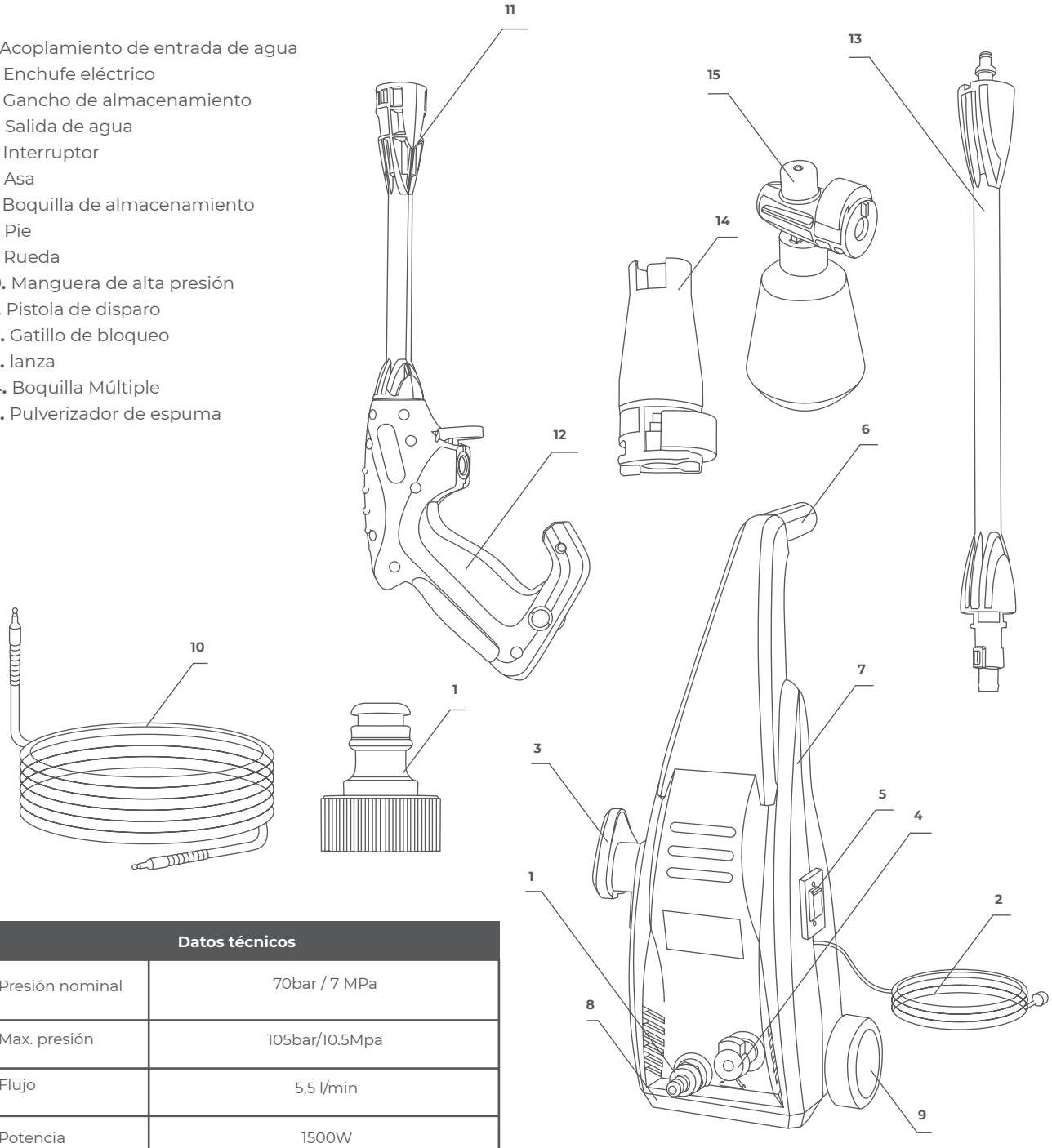

Datos técnicos	
Presión nominal	70bar / 7 MPa
Max. presión	105bar/10.5Mpa
Flujo	5,5 l/min
Potencia	1500W
Voltage	100-127V, 230V ~ 50Hz
Pistola de vibración	Max 2.5 m/s2

Hidrolimpiadora

Instrucciones de uso

Esta sección explicará en detalle cómo preparar su lavadora de alta presión para su uso.

Montaje de la manija del carro
1. Coloque el asa (6) del carro en la máquina.
2. Asegure la manija con los 4 tornillos.

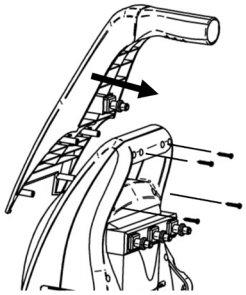

Montaje de pie y ruedas.
1. Fije el pie (8) debajo de la máquina. Asegure el pie con los 4 tornillos.
2. Haga clic en las ruedas (9) de la máquina.

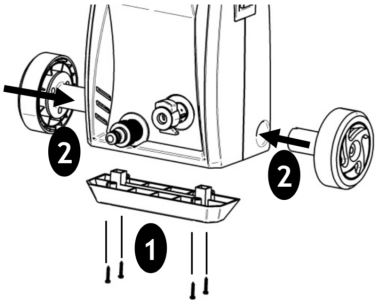

Montaje de gancho de almacenamiento
Deslice el gancho de almacenamiento (6) en el soporte.

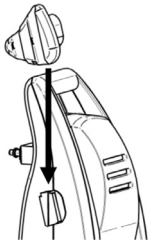

Instrucciones de operación

Conexión de manguera de jardín.
1. Atornille el acoplamiento de entrada de agua (1) firmemente a la entrada de agua.
Nota: El filtro de entrada (A) siempre debe instalarse en la tubería de entrada de agua para filtrar arena, cal y otras impurezas, ya que dañarán las válvulas de la bomba.

Precaución: Si no se ajusta el filtro, se invalidará la garantía.

2. Conecte la manguera de jardín con un acoplamiento rápido estándar

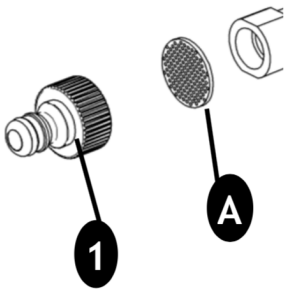

Hidrolimpiadora

Instrucciones de uso

Montaje de manguera de alta presión.
1. Conecte la manguera de alta presión (10) a la pistola de gatillo (11) y la máquina.
Separe la manguera de alta presión presionando el trinquete (A) o el botón (B).
Separe la manguera de alta presión presionando el trinquete (A) o el botón (B).

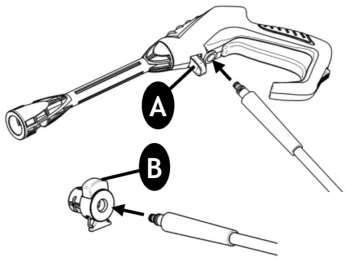

Montaje de lanza y boquilla
1. Empuje la lanza (13) dentro de la pistola de gatillo (11).
2. Cuando lo inserte, gírelo. **Precaución:** Asegúrese de que la lanza (13) esté correctamente fijada a la pistola (11).
3. Coloque las boquillas (14-19). **Precaución:** Al colocar la boquilla (14-19), el botón (A) en la boquilla (14-19) debe salir nuevamente. Antes de activar el gatillo, compruebe que la boquilla (14-19) esté correctamente fijada.

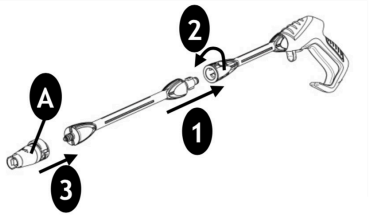

Conexión de agua
Una manguera de jardín ordinaria de 1/2 "de mín. 10 m y máx. 25 m serán adecuados.
¡IMPORTANTE! Sólo use agua sin impurezas. Si existe el riesgo de partículas de arena en el agua de entrada (es decir, de su propia toma), se debe montar un filtro adicional.
1. Deje correr el agua por la manguera antes de conectarla a la máquina para evitar que la arena y la suciedad penetren en la máquina. **Nota:** Verifique que el filtro esté instalado en la tubería de entrada de agua y que no esté obstruido.
2. Conecte la manguera de agua al suministro de agua por medio del conector rápido (agua de entrada, presión máxima: 10 bar, temperatura máxima: 40 ° C).
3. Abra el agua.

Encender / detener la máquina.
La pistola de gatillo (11) y la lanza (13) se ven afectadas por un empuje durante la operación; por lo tanto, siempre sosténgala firmemente con ambas manos.
IMPORTANTE: Apunte la boquilla al suelo.

1. Compruebe que la máquina esté en posición vertical.
NOTA: ¡No coloque la máquina sobre hierba alta!
2. Suelte el seguro del gatillo (12)
3. Active el gatillo de la pistola (11) y deje correr el agua hasta que todo el aire haya salido de la manguera de agua.
4. Presione el interruptor de inicio / parada (5).
5. Active el gatillo.
6. Siempre ajuste la distancia y, por lo tanto, la presión de la boquilla a la superficie, que debe limpiarse.
¡No cubra la máquina durante el funcionamiento ni la use en una habitación sin ventilación adecuada!

NOTA: Si se deja la máquina o no se usa durante 5 minutos, debe apagarse en el interruptor de arranque / parada (5) "O":
1. Presione el interruptor de inicio / parada (5) "O". 2. Desconecte el enchufe eléctrico (2) de la toma de corriente.
3. Cierre el suministro de agua y active el gatillo de la pistola de (11) para aliviar la presión de la máquina.
4. Bloquee la pistola de gatillo (11).

Al soltar el gatillo de la pistola (11), la máquina se detiene automáticamente. La máquina volverá a arrancar cuando vuelva a activar la pistola(11).

Boquilla Múltiple
La lata de presión para la boquilla múltiple (14) es regulable.
ADVERTENCIA: No haga esto bajo operación para evitar que la el chorro le golpee la mano.

Rociador de espuma

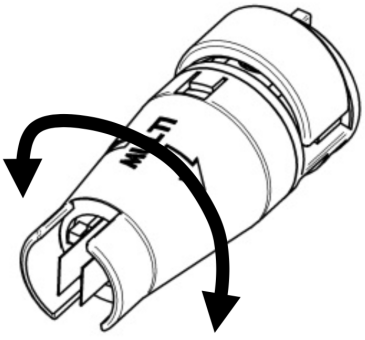

Hidrolimpiadora

Instrucciones de uso

1. Desenrosque el recipiente (A) del pulverizador de espuma (15).
2. Agregue detergente al recipiente (A) y atornillelo al pulverizador de espuma (15).
3. Ajuste la cantidad de detergente con el botón (B).

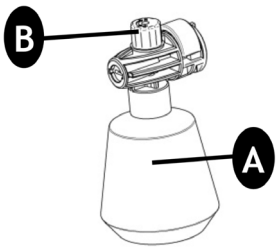

Boquilla angular (opcional)
La boquilla angular (17) se puede usar para muchas aplicaciones, por ejemplo, limpiar la parte inferior de un automóvil, debajo de una máquina, jardín, etc. Después de colocar la boquilla angular (17), tenga en cuenta el momento en la pistola de gatillo de la lanza (11) y la lanza (13) cuando el chorro salga perpendicular a estos.

Limpiador de patio (opcional)
El limpiador de patios es un accesorio poderoso para limpiar patios, entradas de vehículos, etc.
Conecte el limpiador de patio (19) a la lanza. (13)
NOTA: No use el limpiador de patio (19) como una escoba, deje que se deslice suavemente sobre la superficie.

Después de las instrucciones de uso

¡La máquina debe almacenarse en una habitación libre de heladas!. La bomba, la manguera y los accesorios siempre deben vaciarse de agua antes del almacenamiento de la siguiente manera:

1. Pare la máquina (presione el interruptor de arrancar / parar (5) “O” y separe la manguera de agua, la manguera de alta presión (10) y la boquilla (14-19).

2. Reinicie la máquina (5) y active el gatillo de la pistola (11). Deje que la máquina funcione hasta que no pase más agua por la pistola de gatillo (11).

3. Pare la máquina, desenchufe y enrolle la manguera y el cable.

4. Coloque la pistola de gatillo (11), la lanza (13), las boquillas (14-18) y otros accesorios en los soportes de la máquina. El gancho (3) se puede utilizar para almacenar la manguera (10) y el cable (2).

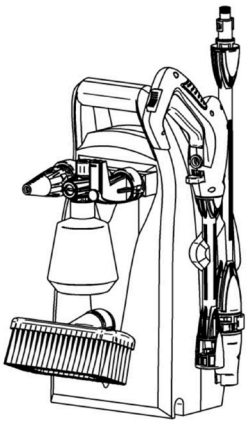

Si la máquina se congela por error, será necesario verificarla para buscar daños.

ADVERTENCIA: Nunca arranque una máquina congelada. ¡Los daños por heladas no están cubiertos por la garantía!

Protección del medio ambiente

Los electrodomésticos viejos contienen materiales valiosos que pueden reciclarse. Organice el reciclaje adecuado de los electrodomésticos viejos. Por favor, deseche sus aparatos viejos usando sistemas de recolección apropiados.

Mantenimiento, limpieza y reparación

¡ADVERTENCIA! Siempre desconecte el enchufe de la toma de corriente antes de realizar tareas de mantenimiento o limpieza.
Para garantizar una vida funcional larga y sin problemas, siga los siguientes consejos:
• Lave la manguera de agua, la manguera de alta presión, la lanza de pulverización y los accesorios antes de montar.
• Limpie los conectores de polvo y arena.
• Enjuague el accesorio de pulverización de detergente después de su uso.
• Limpiar las boquillas.

Cualquier reparación siempre debe hacerse en un taller autorizado con repuestos originales.

Limpieza del filtro de entrada.

Limpie el filtro de entrada de agua regularmente una vez al mes o con mayor frecuencia de acuerdo con el uso.
Afloje con cuidado el filtro con un destornillador y límpielo (consulte la sección 3.1). Verifique que esté intacto antes de volver a montarlo.
El filtro de entrada siempre debe instalarse dentro de la tubería de entrada de agua para filtrar arena, piedra caliza y otras impurezas, ya que dañarán las válvulas de la bomba.

PRECAUCIÓN: Si no se coloca el filtro, se invalidará la garantía.

Hidrolimpiadora

Limpieza de conductos de ventilación.
La máquina debe mantenerse limpia para permitir que el aire de enfriamiento pase libremente a través de los respiraderos de la máquina.

Engrase de acoplamientos
Para garantizar una conexión fácil y que las juntas tóricas no se sequen; los acoplamientos deben engrasarse regularmente.

Hidrolimpiadora

Solución de problemas

Síntoma	Causa	Acción recomendada
La máquina no quiere encender	• La máquina no está enchufada • Enchufe defectuoso • El fusible se ha fundido • Cable de extensión defectuoso	• Enchufar la maquina • Probar en otro enchufe • Reemplazar el fusible • Desenchufar otras máquinas • Intentar sin el cable de extensión
Presión fluctuante	• La bomba succiona aire • Válvulas sucias, desgastadas o atascadas • El suministro de agua no es suficiente. • Pump seals worn	• Verifique que las mangueras y las conexiones sean herméticas • Póngase en contacto con su centro de servicio más cercano • Aumente la presión del agua, verifique que no haya obstrucciones en la manguera de jardín y / o cambie la por una más grande.
La máquina se detiene	• El fusible se ha fundido • Tensión de red incorrecta • Sensor térmico activado • Boquilla parcialmente bloqueda	• Reemplace el fusible. Desenchufe otras máquinas. • Compruebe que la tensión de red corresponde a la especificación en la placa de identificación. • Controla que la tensión de red corresponda a la especificación en la placa de identificación. • Limpie la boquilla con una aguja y rocíe agua hacia atrás a través de la boquilla.
Fusibles	• Fusible demasiado pequeño • Aumento de amperaje	• Cambie a una instalación más alta que el consumo de amperaje de la máquina. • Probar sin el cable de extensión
Máquina pulsante	• Aire en la manguera de entrada / bomba • Se requiere un suministro inadecuado de las especificaciones del agua de la red. • Boquilla parcialmente bloqueada • Filtro de agua bloqueado • Hose kinked	• Permita que la máquina funcione con el gatillo abierto hasta que se reanude la presión de trabajo regular. • Aumente la presión del agua, verifique que no haya obstrucciones en la manguera de jardín y / o cambie a una manguera más grande. • Limpie la boquilla con una aguja y rocíe agua hacia atrás a través de la boquilla. • Limpiar el filtro • Enderezar la manguera
La máquina a menudo arranca y se detiene sola	• La bomba y / o la pistola disparadora tienen fugas • No hay suministro de agua.	• Póngase en contacto con su centro de servicio más cercano • Conecte la entrada de agua
La máquina arranca pero no sale agua	• Filtro de agua bloqueado • Boquilla bloqueada	• Limpiar el filtro • Limpie la boquilla con una aguja y rocíe agua hacia atrás a través de la boquilla.

Protección del medio ambiente

Este producto está marcado con el símbolo de clasificación selectiva en equipos eléctricos y electrónicos de desecho. Esto significa que este producto no debe eliminarse con la basura doméstica, sino que debe estar respaldado por un sistema de recolección de acuerdo con la Directiva 2012/19 / UE. Luego, se reciclará o desmontará para minimizar los impactos en el medio ambiente, los productos eléctricos y electrónicos son potencialmente peligrosos para el medio ambiente y la salud humana debido a la presencia de sustancias peligrosas.

Hidrolimpiadora

Lavadoras de alta pressão

Avisos de segurança

AVISO Leia todos os avisos de segurança e todas as instruções. Não respeitar os avisos e instruções poderá resultar num choque elétrico, num incêndio e/ou em lesões sérias.

Avisos de segurança gerais para ferramenta

1) Segurança da área de trabalho

a) Mantenha a área de trabalho limpa e bem iluminada. Áreas bagunçadas e escuras causam acidentes.

b) Não opere ferramentas elétricas em atmosferas explosivas, como na presença de líquidos inflamáveis, gases ou poeira. Ferramentas elétricas criam faíscas que podem inflamar poeira ou vapores.

c) Mantenha crianças e espectadores afastados enquanto estiver operando uma ferramenta elétrica. Distrações podem fazer com que você perca o controle.

2) segurança elétrica

a) O plugue da ferramenta elétrica deve coincidir com a base da tomada. Nunca modifique a ficha de qualquer forma. Não use nenhum adaptador de plugue com ferramentas elétricas aterradas. Plugues não modificados e bases correspondentes reduzirão o risco de choque elétrico.

b) Evite ou contate o corpo com superfícies aterradas como tubulações, radiadores, fogões elétricos e refrigeradores. Existe um risco aumentado de choque elétrico se o seu corpo estiver aterrado.

c) Não exponha ferramentas a condições de chuva ou umidade. A entrada de água na ferramenta aumentará o risco de choque elétrico.

d) Não abuse do cabo. Nunca use o cabo para transportar, levantar ou desconectar a ferramenta elétrica. Mantenha o cabo afastado de calor, óleo, bordas afiadas ou partes móveis. Cabos

Lavadoras de alta pressão

Avisos de segurança

danificados ou emaranhados aumentam o risco de choque elétrico.
e) Ao operar uma ferramenta elétrica ao ar livre, use uma extensão adequada para uso externo. O uso de uma extensão de cabo adequada para uso externo reduz
o risco de choque elétrico.
f) Se o uso de uma ferramenta em um local úmido for inevitável, use uma energia protegida por um dispositivo de corrente residual (RCD). O uso de um RCD reduz o risco de choque elétrico.

3) Segurança de pessoas

a) Esteja alerta, monitore o que você está fazendo e use o bom senso ao operar uma ferramenta elétrica. Não use uma ferramenta elétrica quando estiver cansado, sob a influência de drogas, álcool ou medicamentos. Um momento de distração durante a operação de ferramentas elétricas pode causar ferimentos graves.
b) Use equipamento de segurança pessoal. Sempre use proteção para os olhos. A utilização de condições adequadas de equipamento de segurança, como máscara de pó, sapatos não escorregadios, capacete ou proteção auricular, reduzirá os ferimentos pessoais.
c) Evite partida acidental. Certifique-se de que o interruptor esteja na posição “aberto” antes de conectar à rede e / ou à bateria, pegar ou transportar a ferramenta. Carregar ferramentas elétricas com o dedo no interruptor ou conectar ferramentas elétricas que tenham a chave na posição “fechada” causa acidentes.
d) Remova qualquer chave ou ferramenta de ajuste antes de ligar a ferramenta elétrica. Uma chave ou ferramenta conectada a uma peça rotativa de uma ferramenta elétrica pode causar ferimentos pessoais.
e) Não exagere. Mantenha os pés firmemente no chão e mantenha o equilíbrio em todos os momentos. Isso permite

Lavadoras de alta pressão

Instrucciones de uso

um melhor controle da ferramenta elétrica em situações inesperadas.
f) Veja corretamente. Não use roupas soltas ou jóias. Mantenha seu cabelo, roupas e luvas longe de peças móveis. Roupas soltas, jóias ou cabelos longos podem ficar presos nas partes móveis.
g) Se houver disponibilidade para a conexão dos meios de extração e coleta de poeira, certifique-se de que estes estejam conectados e utilizados corretamente. O uso desses dispositivos pode reduzir os riscos relacionados à poeira.

4) Utilização e cuidado de ferramentas elétricas

a) Não force a ferramenta elétrica. Use a ferramenta elétrica correta para sua aplicação. A ferramenta elétrica correta fará o trabalho melhor e mais seguro na taxa para a qual foi projetada.
b) Não use a ferramenta elétrica se a chave não girar “fechada” e “aberta”. Qualquer ferramenta elétrica que não possa ser controlada com o interruptor é perigosa e deve ser reparada.
c) Desconecte o plugue da fonte de alimentação e / ou da bateria antes de fazer ajustes, trocar acessórios ou armazenar ferramentas elétricas.grosas en manos de usuarios no entrenados.
e) Mantenga las herramientas eléctricas. Compruebe que las partes móviles no estén desalineadas o trabadas, que no haya piezas rotas u otras condiciones que puedan afectar el funcionamiento de las herramientas eléricas.

As ferramentas elétricas são reparadas antes de serem usadas, quando estão danificadas. Muitos acidentes são causados por ferramentas elétricas mal conservadas.
f) Mantenha as ferramentas de corte afiadas e limpas. As ferramentas de corte mantidas adequadamente com bordas afiadas são menos propensas a congestionamentos e mais fáceis de controlar.
g) Use a ferramenta elétrica, acessórios e dicas de ferramentas, etc. de acordo

Lavadoras de alta pressão

com estas instruções e tendo em conta as condições de trabalho eo trabalho a ser realizado. O uso da ferramenta elétrica para aplicações diferentes das previstas poderia causar uma situação perigosa.

5) serviço técnico

a) Ter sua ferramenta elétrica verificada por um serviço de reparo qualificado usando apenas peças de reposição idênticas. Isso garantirá que a segurança da ferramenta elétrica seja mantida.

• O Aparelho esta desenhado exclusivamente para o uso particular em exteriores y no para uso comercial. Mantenha-lo longe de fontes de calor, da luz solar direta, humidade, chuva e nêvedas e objetos afiados.

• Não permita que utilizem a máquina pessoas não capacitadas para o uso de uma hidro-limpadora de alta pressão, sem antes ter lido o manual de instruções.

• As hidro-limpadoras de alta pressão não devem ser utilizadas por crianças ou pessoa não capacitado.

• As crianças devem ser supervisionadas para certificar-se que não brinquem com o aparelho.

• Antes de colocar o aparelho em funcionamento, certifique-se cuidadosamente sem tem algum defeito, se encontrares algum, não a coloque em funcionamento e entre em contacto com seu fornecedor local.

• Comprove especialmente que os isolamentos do cabo elétrico devem estar impecáveis e sem fissuras. Se o cabo elétrico estiver danificado, um centro de serviço local autorizado deve substitui-lo.

ADVERTÊNCIA: Os jatos de alta pressão podem ser perigosos se mal utilizados. O jato não deve ser dirigidos diretamente a pessoas, equipamentos elétricos com corrente ou no próprio aparelho.
ADVERTÊNCIA: Não utilize o aparelho perto do alcance de pessoas a não ser que utilizem roupa protetora.

• Não direcione o jato contra vós ou contra outras pessoas para limpar a roupa o eu calçado.

• Sujeite a lança pulverizadora firmemente com ambas mãos.
• O operador e qualquer pessoa que se encontra nas imediações do lugar de limpeza devem tomar medidas para evitar que levem golpes por destroços soltos durante a operação.

• Utilize óculos e roupa protetora durante a operação.

ADVERTÊNCIA: Este eletrodoméstico foi desenhado para ser utilizado com um produto de limpeza fornecido ou recomendado pelo fabricante. O uso de outros agentes de limpeza ou produtos químicos podem afetar negativamente a segurança do aparelho.

• Desconetar da fonte de alimentação elétrica antes de realizar a manutenção.

• Para garantir a segurança do eletrodoméstico, utilize somente sobresselentes originais do fabricante ou aprovados pelo fabricante.

• Não utilize o aparelho se um cabo de alimentação ou partes importantes do aparelho estão danificados, ex. dispositivo de segurança, mangueira de alta pressão e gatilho.

• Não utilize o aparelho com as mãos molhadas. Se o aparelho esta húmido ou molhado, desligue-o imediatamente. Não o coloque em água.

• Os pneumáticos e suas válvulas podem danificar-se pelo jato de alta pressão e logo explodem.

• Nunca utilize a máquina numa área onde haja perigo de explosão.

• Não esta permitido limpar superfícies que contenha asbesto com alta pressão.

Lavadoras de alta pressão

• Esta máquina de alta pressão não deve ser utilizada em temperaturas inferiores 0°C.

ADVERTÊNCIA: As mangueiras, conexões, acoplamentos de alta pressão são importantes para a segurança do aparelho. Utilize somente mangueiras, acessórios e acoplamentos recomendados pelo fabricante.

ADVERTÊNCIA: Os cabos de extensão inadequados podem ser perigosos. Os cabos em carretes sempre devem estar completamente desenrolados para evitar que o cabo sobreaqueça.

ADVERTÊNCIA: Os cabos de extensão inadequados podem ser perigosos.

Os cabos em carretes sempre devem estar completamente desenrolados para evitar que o cabo sobreaqueça.

ADVERTÊNCIA: los cables de extensión inadecuados pueden ser peligrosos

• Se for utilizado um cabo de extensão, a tomada deve ser impermeáveis e cumprir com os requisitos mencionados a continuação para a longitude e as dimensões do cabo:
  • 1,0 mm2 máx. 12,5 m
  • 1,5 mm2 máx. 20 m

• Se o cabo elétrico estiver danificado, deve ser substituído pelo fabricante ou seu agente de serviço o uma pessoa igualmente qualificada para evitar riscos.

Conexão a rede elétrica
Devem ser observados os seguintes pontos ao conectar o aparelho de alta pressão na instalação elétrica:

• A conexão do subministro elétrico devem ser realizadas por um eletricista qualificado e cumprir com IEC 60364-1.

• Recomenda-se que o subministro elétrico a este aparelho incluía um dispositivo de corrente residual que interrompa o subministro se a corrente de fuga a terra exceda 30Ma por 30 ms.

Conexão de água
• Conexão a rede pública de acordo a normativa.
• A mangueira de entrada pode ser conectada a rede de água com um máximo de pressão de entrada de **10 bares**.

Esta máquina de alta pressão somente pode ser conectada em Europa com a Rede de água potável, quando esteja instalado um dispositivo antirretorno de rede apropriado, tipo BA de acordo EN 1717. A longitude da mangueira entre o dispositivo antirretorno e a máquina de alta pressão deve medir ao menos 10 metros para absorver os possíveis momentos de pressão (diâmetro mínimo de ½ polegada).

A operação por sucção (por exemplo, desde um recipiente de água de chuva) se realiza sem um dispositivo antirretorno. Quando a água fluía através da válvula BA, está água já não se considera potável.

Importante!
Somente água sem impurezas. Se existe um risco de partículas de areia na água de entrada (ou seja, do seu próprio poço) deverá ser montado um filtro adicional

Dispositivo de segurança
• A válvula de descarga pode reduzir a pressão se excede os valores preestabelecidos.

Dispositivo de bloqueio na pistola de gatilho: a pistola de gatilho apresenta um dispositivo de bloqueio. Quando se ativa o dispositivo a pistola de gatilho não pode operar.

Sensor termal
Um sensor térmico protege o motor contra sobrecargas. A máquina se reiniciara depois de alguns minutos quando o sensor térmico haja arrefecido.

Lavadoras de alta pressão

Componentes

1. Acoplamento de entrada de água
2. Tomada elétrica
3. Gancho de armazenamento
4. Saída de água
5. Interruptor
6. Alça
7. Bocal de armazenamento
8. Pé
9. Roda
10. Mangueira de alta pressão
11. Pistola de disparo
12. Gatilho de bloqueio
13. Lança
14. Bocal múltiplo
15. Pulverizador de espuma

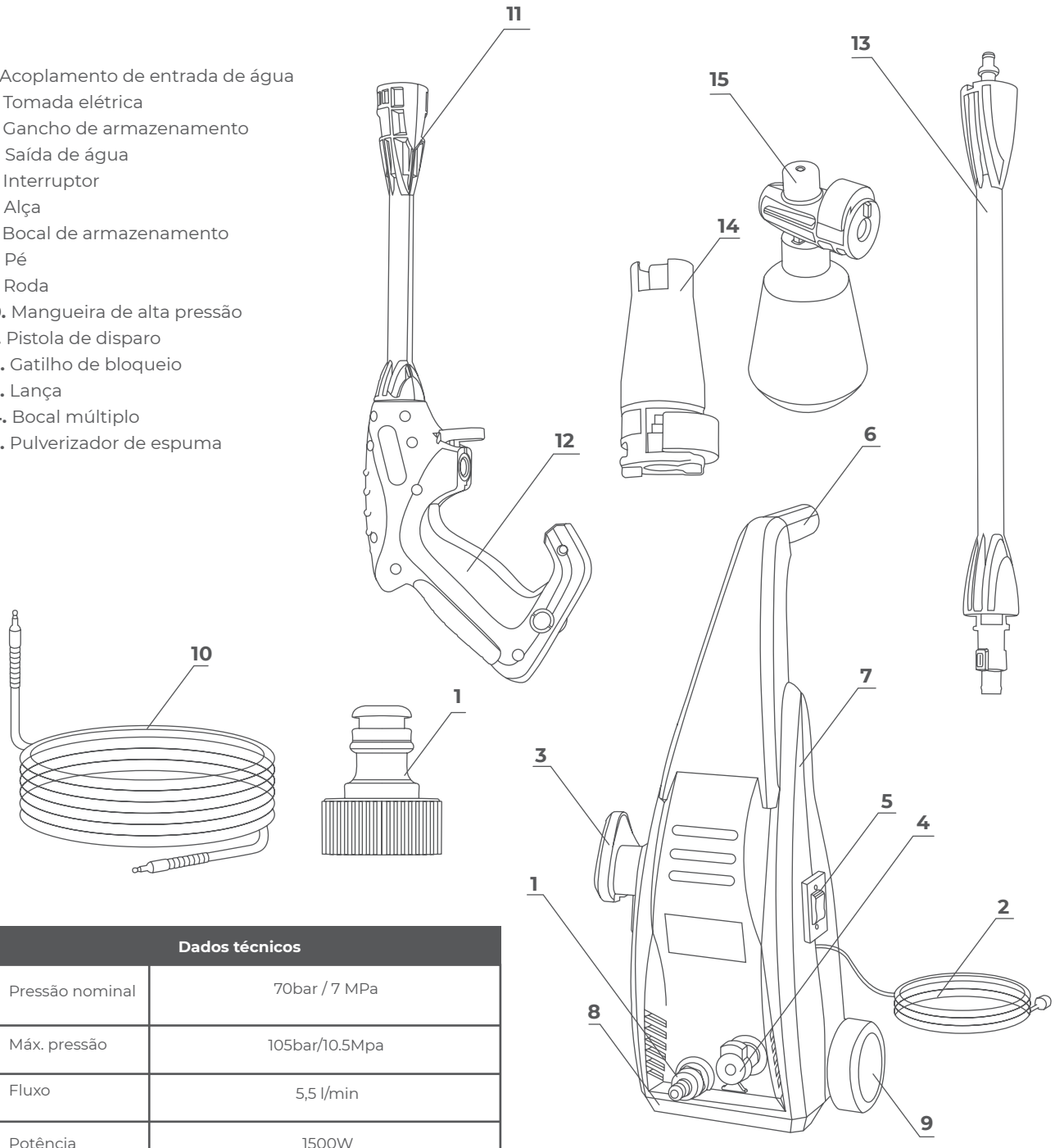

Dados técnicos	
Pressão nominal	70bar / 7 MPa
Máx. pressão	105bar/10.5Mpa
Fluxo	5,5 l/min
Potência	1500W
Voltagem	100-127V, 230V ~ 50Hz
Pistola de vibração	Max 2.5 m/s2

Lavadoras de alta pressão

Instruções de operação

Instruções primarias

Esta secção explicará em detalhes como preparar sua máquina de alta pressão para o uso.

Montagem de pé e rodas.
1. Coloque el asa (6) del carro en la máquina.
2. Asegure la manija con los 4 tornillos.

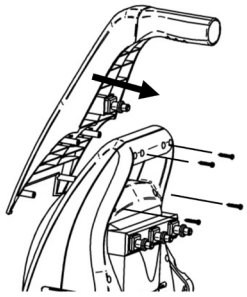

Montaje de pie y ruedas.
1. Fixe o pé (8) debaixo da máquina. Fixe o pé com os 4 parafusos.
2. Faça um clica nas rodas (9) na máquina.

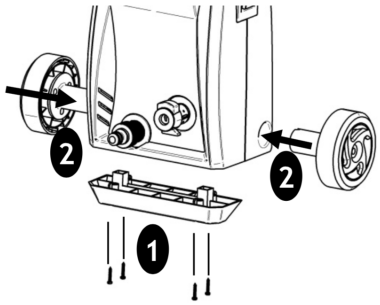

Montagem de gancho de armazenamento
Deslize o gancho de armazenamento (6) no suporte.

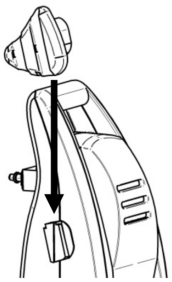

Instruções de operação

Conexão de mangueira de jardim
1. Parafuse o acoplamento de entrada de água (1) firmemente na entrada de água.
Nota: o filtro de entrada (A) sempre deve ser instalado no tubo de entrada de água para filtrar areia, cal e outras impurezas porque danificaria as válvulas da bomba.

Precaução: Se não se ajusta o filtro, a garantia não será valida.

2. Conecte a mangueira de jardim com um acoplamento rápido estândar

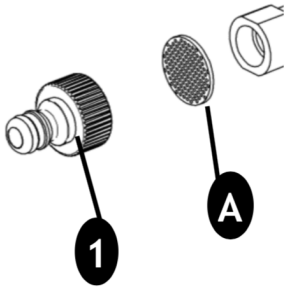

Lavadoras de alta pressão

Instruções de operação

Montagem de mangueira de alta pressão.
1. Conecte a mangueira de alta pressão (10) a pistola de gatilho (11) e a máquina.
Separe a mangueira de alta pressão pressionando o dispositivo (A) e o botão (B)

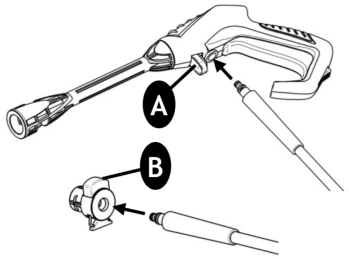

Montagem de lança e bocal
1. Empurre a lança (13) dentro da pistola de gatilho (11)
2. Quando insiras, gire-lho. **Precaução:** Certifique-se que a lança (13) esteja corretamente fixada na pistola (11).
3. Coloque os bocais (14-19). **Precaução:** Ao colocar os (14-19), o botão (A) no bocal (14-19) deve sair novamente. Antes de ativar o gatilho, comprove que o bocal (14-19) esta corretamente fixada.

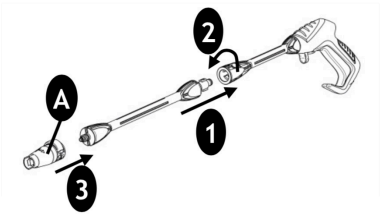

Conexão de água
Uma mangueira de jardim ordinária de ½" de min.10m y máx.25m serão adequadas.
¡IMPORTANTE! Somente use água sem impurezas. Se existe um risco de partículas de areia na água de entrada (do seu próprio poço) deve então ser montado um filtro adicional.
1. Deixe escorrer a água pela mangueira antes de conecta-la na máquina para evitar que a areia e sujidade penetrem dentro da máquina. **Nota:** Verifique que o filtro esteja instalado nos tubos de entrada da água e não esteja obstruído.
2. Conecte a mangueira de água ao subministro de água por meio do conector rápido (água de entrada, pressão máxima: 10 bar temperatura máxima 40° c).
3. Abra a água.

Arranque/ Parada da máquina.
A pistola de gatilho (11) e a lança (13) será afetada por um empurre durante a operação: Pelo qual, sempre segure firmemente com ambas mãos.

IMPORTANTE: Aponte o bocal na direção do chão.

1. Comprove que a máquina esteja em posição vertical.
NOTA: Não coloque a máquina sobre a erva alta!
2. Solte o seguro do gatilho (12)
3. Ative o gatilho da pistola (11) e deixar escorrer a água até que todo ar haja saído da mangueira de água.
4. Pressione o interruptor de início / parada (5)
5. Ativa o gatilho
6. Sempre ajuste a distância e, por tanto, a pressão do bocal a superfície que deve ser limpada.
Não cubra a máquina em funcionamento nem a utilize em um ambiente sem ventilação adequada!

NOTA: Se deixa a máquina ou não utiliza durante 5 minutos, deverá ser desligada no interruptor de ON / OFF (5)":
1. Pressione o interruptor de início / parada (5) "0". 2 Desconecte a tomada da corrente elétrica.
3. Feche o subministro de água e ative o gatilho da pistola de (11) para aliviar a pressão da máquina.
4. Bloqueia a pistola de gatilho (11)

Ao soltar o gatilho da pistola (11) a máquina para automaticamente. A máquina voltará a arrancar quando volte a ativar a pistola (11).

Bocal múltiplo
A lata de pressão para o bocal múltiplo (14) é regulável.
ADVERTÊNCIA: Não faça isso enquanto estiver utilizando para evitar que o jato bata na mão.

Pulverizador de espuma

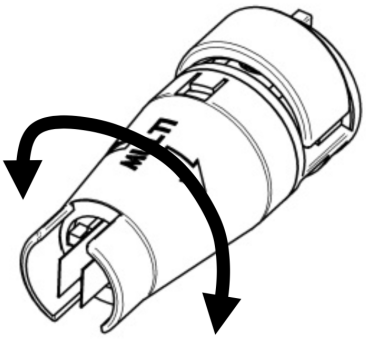

Lavadoras de alta pressão

Instruções de operação

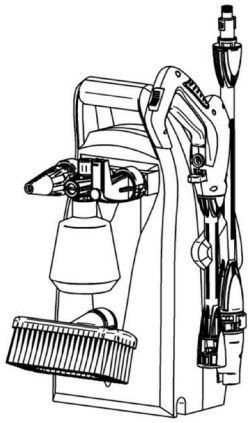

1. Desenrole o recipiente (A) do pulverizador de espuma (15)
2. Agregue detergente ao recipiente (A) e parafuse ao pulverizador de espuma (15).
3. Ajuste a quantidade de detergente com o botão (B) .

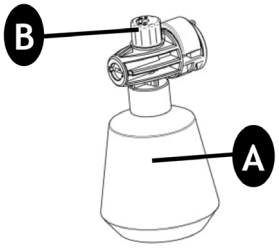

Bocal angular (Opcional)
O bocal angular (17) pode-se utilizado para muitas aplicações, por exemplo, limpar a parte inferior de um automóvel, debaixo de uma máquina, jardim, etc.

Depois de colocar o bocal angular (17), tenha em conta no momento na pistola de gatilho da lança (11) e na lança (13) quando o jato saía perpendicular a estos.

Limpador de pátio (Opcional)
O limpador de pátios é um acessório poderoso para limpar pátios, entradas de veículos etc.
Conecte o limpador de pátio (19) na lança (13)
NOTA: Não utilize o pátio (19) como uma escova, deixe que se deslize suavemente sobre a superfície.

Depois das instruções de uso

A máquina deve ser armazenada em um ambiente livre de nevadas.
A bomba, a mangueira e os acessórios sempre devem ser esvaziados de água antes do armazenamento da seguinte maneira:

1. Pare a máquina (Pressione o interruptor de arranque / parar (5) “0” e separe a mangueira da água, a mangueira de alta pressão (10) e bocal (14-19)

2. Reinicie a máquina (5) e ative o gatilho da pistola (11). Deixe que a máquina funcione até que não passe mais água pela pistola de gatilho. (11)

3. Pare a máquina, desconecte e enrole a mangueira e o cabo.

4. Coloque a pistola do gatilho (11), a lança (13) os bocais (14-18) e outros acessórios no suporte da máquina. O gancho (3) pode ser utilizado para armazenar a mangueira (10) e o cabo (2).

Se a máquina se congela por erro, será necessário verificá-la e comprovar os danos.

ADVERTÊNCIA: Nunca arranque uma máquina congelada. Os danos por nevadas não estão cobertos pela garantia!

Proteção do meio ambiente

O eletrodoméstico velho contém materiais valiosos que se podem reciclar.
Organize a reciclagem adequada dos eletrodomésticos velhos. Por favor, deite fora seus aparelhos velhos usando sistemas de recolha apropriado.

Manutenção, limpeza e reparação.

ADVERTÊNCIA! Sempre desligue a tomada da corrente elétrica antes de realizar tarefas de manutenção ou limpeza. Para garantir uma vida útil longa e sem problemas, siga as dicas a seguir:

- Lave a mangueira de água, a mangueira de alta pressão, a lança acessórios antes de montar.
- Limpe os conectores de poeira e areia.
- Enxaguar o acessório de spray detergente após o uso.
- Limpe os bicos.

Qualquer reparo deve ser sempre feito em uma oficina autorizada com peças de reposição originais.

Limpeza do filtro de entrada

Limpe a entrada de água regularmente uma vez por mês ou mais frequentemente.
Afrouxe cuidadosamente o filtro com uma chave de fenda e limpe-o (consulte a seção 3.1).
Verifique se está intacto antes de fazer a montagem.
O filtro de entrada deve sempre ser instalado dentro do tubo de entrada de água
para filtrar a areia, calcário e outras impurezas, pois elas danificam as válvulas da bomba.

Lavadoras de alta pressão

Instruções de operação

CUIDADO: Se o filtro não for colocado, a garantia será anulada.

Limpeza dos condutos de ventilação

A máquina deve ser mantida limpa para permitir a passagem do ar de refrigeração
livremente através das aberturas da máquina.

Acoplamentos de graxa

Para garantir uma conexão fácil e que as juntas tóricas não sequem; os acoplamentos devem ser lubrificados regularmente.

Lavadoras de alta pressão

Solução de problemas

Sintoma	Causa	Ação recomendada
A máquina recusa-se a começar	• A máquina não está conectada. • Ficha defeituosa • O fusível explodiu • Cabo de extensão com defeito	• Conecte a máquina. • Tente outro plug. • Reemplace el fusible. • Desligue outras máquinas. • Experimente sem o cabo de extensão.
Pressão flutuante	• A bomba está sugando o ar • Válvulas sujas, desgastadas ou entupidas • O abastecimento de água não é suficiente • Vedações de bomba desgastadas	• Verifique se as mangueiras e conexões estão apertadas • Entre em contato com o centro de atendimento mais próximo • Aumente a pressão da água, verifique se não há obstrução da mangueira de jardim e / ou mude para uma mangueira maior
A máquina pára	• O fusível explodiu • Tensão de rede incorreta • Sensor térmico ativado • Boquilha congelada	• Substitua o fusível. Desligue outras máquinas. • Verifique se a tensão da rede corresponde à especificação na placa de identificação. • Deixe a máquina por 5 minutos para esfriar. • Limpe o bico com uma agulha e borrife água pelo bocal.
Fusíveis	• O fusível é muito pequeno • Aumento na amperagem	• Alterne para uma instalação mais alta do que o consumo de amperagem da máquina. • Experimente sem o cabo de extensão
Máquina pulsante	• Ar na mangueira de entrada / bomba • Um suprimento inadequado de especificações de rede de água é necessário. • Bico parcialmente bloqueado • Filtro de agua bloqueado • Manguera doblada	• Permitir que a máquina opere com um gatilho aberto até que a pressão normal de trabalho seja retomada. • Aumente a pressão da água, verifique se não há obstrução da mangueira de jardim e / ou mude para uma mangueira maior. • Limpe o bocal com uma agulha e borrife água para trás através do bocal. • Limpe o filtro • Endireite a mangueira
A máquina geralmente começa e pára sozinha	• Bomba e / ou gatilho estão vazando • Não há abastecimento de água	• Entre em contato com o centro de atendimento mais próximo • Ligue a entrada de água.
A máquina começa mas não sai água	• Filtro de água bloqueado • Boca trancada	• Limpe o filtro • Limpe o bico com uma agulha e borrife água pelo bocal.

Proteção ambiental

Este produto é marcado com o símbolo de classificação seletiva em resíduos de equipamentos elétricos e eletrônicos. Isto significa que este produto não deve ser descartado junto com o lixo doméstico, mas deve ser apoiado por um sistema de coleta de acordo com a Diretiva 2012/19 / UE. Em seguida, será reciclado ou desmontado para minimizar os impactos no meio ambiente, e os produtos elétricos e eletrônicos são potencialmente perigosos para o meio ambiente e a saúde humana devido à presença de substâncias perigosas.

Lavadoras de alta pressão

High pressure washer

Safety warnings

WARNING! Read all safety warnings and all instructions. Failure to follow the warnings and instructions may result in electric shock, fire and/or serious injury. Save all warnings and instructions for future reference.

Gerneral power tool safety warnings

1) Work area safety

a) Keep work area clean and well lit. Cluttered and dark areas invite accidents.

b) Do not operate power tools in explosive atmospheres, such as in the presence of flammable liquids, gases or dust. Power tools create sparks which may ignite the dust or fumes.

c) Keep children and bystanders away while operating a power tool. Distractions can cause you to lose control.

2) Electrical safety

a) Power tool plugs must match the outlet. Never modify the plug in any way. Do not use any adapter plugs with earthed (grounded) power tools. Unmodified plugs and matching out- lets will reduce risk of shock.

b) Avoid body contact with earthed or grounded surfaces, such as pipes, radiators, ranges and refrigerators. There is an increa- sed risk of electric shock if your body is earthed or grounded.

c) Do not expose power tools to rain or wet conditions. Water entering the power tool will increase the risk of electric shock. d) Do not abuse the cord. Never use the cord for carrying, pu- lling or unplugging the power tool. Keep cord away from heat, oil, sharp edges or moving parts. Damaged or entangled cords increase the risk of electric shock.

e) When operating a power tool outdoors, use an extension cord suitable for outdoor use. Use of a cord suitable for outdoor use reduces the risk of electric shock.

f) If operating a power tool in a damp location is unavoidable, use a residual current device (RCD) protected supply. Use of an RCD reduces the risk of elec-

High pressure washer

Safety warnings

tric shock.

3) Personal safety

a)Stay alert, watch what you are doing and use common sense when operating a power tool. Do not use a power tool while you are tired or under the influence of drugs, alcohol
or medication. A moment of inattention while operating power tools may result in serious personal injury.

b) Use safety equipment. Always wear eye protection. Protecti- ve equipment such as dust mask, non-skid safety shoes, hard hat, or hearing protection used for appropriate conditions will reduce personal injuries

c)Prevent unintentional starting. Ensure the switch is in the off-position before connecting to power source and/or battery pack, picking up or carrying the tool. Carrying power tools with your fingers on the switch or plugging in power tools that have
the switch in invites accidents.

d) Remove any adjusting key or wrench before turning the power tool on. A wrench or a key left attached to a rotating part of a power tool may result in personal injury.

e) Do not overreach. Keep proper footing and balance at all times. This enables better control of the power tool in unexpec- ted situations.

f) Dress properly. Do not wear loose clothing or jewellery. Keep your hair, clothing and gloves away from moving parts. Loose clothes, jewellery or long hair can get caught in moving parts. g) If devices are provided for the connection of dust extraction and collection facilities, ensure
these are connected and properly used. Use of these devices can reduce dust-related hazards.

4) Power tool use and care

a) Do not force the power tool. Use the correct power tool for your application. The correct power tool will do the job better and safer at the rate for which it is designed.

High pressure washer

Safety warnings

b) Do not use the power tool if the switch does not turn it on and off. Any power tool that cannot be controlled with the switch is dangerous and must be repaired.

c) Disconnect the plug from the power source and/or the bat- tery pack from the power tool before making any ad- justments, changing accessories, or storing power tools. Such preventative safety measures reduce the risk of star- ting power tools acciden- tally.

d) Store idle power tools out of reach of children and do not allow persons unfamiliar with the power tool or these instruc- tions to operate the power tool. Power tools are dangerous in the hands of untrained users.

e) Maintain power tools. Check for mi- salignment or binding of moving parts, breakage of parts and any other con- dition that may affect the power tools operation. If damaged, have the power tool repaired before use. Many acci- dents are caused by poorly maintained power tools.

f) Keep cutting tools sharp and clean. Properly maintained cutting tools with sharp cutting edges are less likely to bind and easier to control.

g) Use the power tool, accessories and tool bits etc. in accordan- ce with these instructions and in the manner inten- ded for the particular type of power tool, taking into account the working conditions and the work to be perfor- med. Use of the power tool for opera- tions different from those intended could result in a hazardous situation.

5) Service

a) Have your power tool serviced by qualified repair person using only iden- tical replacement

parts. This will ensure that the safety of the power tool is main- taine

High pressure washer

Safety warnings

• The appliance is designed solely for outdoor private use and NOT for commercial use. Please keep it away from heat, direct sunlight, moisture and rain, frost and sharp edges.

• Do not let people who have not been trained in the use of a high pressure washer nor read the instruction manual operate the machine!

• High pressure cleaners shall not be used by children or untra- ined personnel.

• Children should be supervised to ensure that they do not play with the appliance.

• Before starting up your machine please check it carefully for any defects. If you find any, do not start up your machine and contact your local distributor.

• Check especially the insulation of the electric cable should be faultless and without any cracks. If the electric cable is dama- ged, an authorized local service centre should replace it.

WARNING: High pressure jets can be dangerous if subject to misuse. The jet must not be directed at persons, live electrical equipment or the appliance itself.

WARNING: Do not use the appliance within range of persons unless they wear protective clothing.

• Do not direct the jet against yourself or others in order to clean clothes or foot-wear.

• Hold the spray lance firmly with both hands.

• The operator and anyone in the immediate vicinity of the site of cleaning should take action to protect them from being struck by debris dislodged during operation.

• Wear goggles and protection clothes during operation. WARNING: This appliance has been designed for use with the cleaning agent supplied or recommended by the manufactu- rer. The use of other cleaning agents or chemicals may adverse- ly affect the safety of the appliance.

• Disconnect from electrical power supply before carrying out user maintenance.

• To ensure appliance safety, use only original spare parts from the manufacturer or approved by the manufacturer.

• Do not use the appliance if a supply cord or important parts of appliance are damaged, e.g. safety device, high pressure hose and trigger gun.

• Do not use the appliance with wet hands. If the appliance is humid or wet, unplug it immediately. Do not put it in water.

• Tires and tire valves may be damaged by the high-pressure jet and then burst.

• Never use the machine in an environment where there could be a danger of explosion.

• It is not allowed to clean asbestos- containing surfaces with high pressure.

• This high pressure washer must not be used at temperatures below 0°C

WARNING: High pressure hoses, fittings and couplings are im- portant for the safety of the appliance. Use only hoses, fittings and couplings recommended by the manufacturer.

High pressure washer

Safety warnings

WARNING: Inadequate extension cords can be dangerous.
• If an extension cable is used, the plug and the socket must be waterproof and comply with the below-mentioned requirements for length and cable dimensions.
  • 1,0 mm2 máx. 12,5 m
  • 1,5 mm2 máx. 20 m

• If the electric cable is damaged, it must be replaced by the manufacturer or his service agent or similarly qualified person in order to avoid a hazard.

Mains power connection
The following should be observed when connecting the high pressure washer to the electric installation:

• The electric supply connection shall be made by a qualified electrician and comply with IEC 60364-1.

• It is recommended that the electric supply to this appliance should include either a residual current device that will interrupt the supply if the leakage current to earth exceeds 30 mA for 30 ms.

Water connection
• Connection to the public mains according to regulations.
• Inlet hose can be connected to the water mains with a max. inlet pressure of 10 **bars**.
This high pressure washer is in Europe
only allowed to be connected with the drinking water mains, when an appropriate mains backflow preventer has been installed, Type BA according to EN 1717. The length of the hose between the backflow preventer and the high pressure washer must be at least 10 metres to absorb possible pressure peaks (min diameter 1⁄2 inch).

Operation by suction (for example from a rainwater vessel) is carried out without backflow preventer.
As soon as water has flown through the BA valve, this water is not considered to be drinking water any more.

IMPORTANT!
Only use water without any impurities. If there is a risk of sand particles in the inlet water (i.e. from your own well), an additional filter should be mounted.
Safety devices
• The unloader valve can reduce pressure if it exceeds preset values.
Locking device on trigger gun (see illustration at the beginning of this manual): The trigger gun features a locking device. When the knob is activated, the trigger gun cannot be operated.

Thermal sensor
A thermal sensor protects the motor against overloading. The machine will restart after a few minutes when the thermal sensor has cooled.

High pressure washer

Components

1. Water inlet coupling
2. Electrical plug
3. Storage hook
4. Water outlet
5. Switch
6. Trolley handle (optional)
7. Nozzle storage
8. Foot
9. Wheel
10. High pressure hose
11. Trigger gun
12. Trigger lock
13. Lance
14. Multi Nozzle
15. Foam sprayer

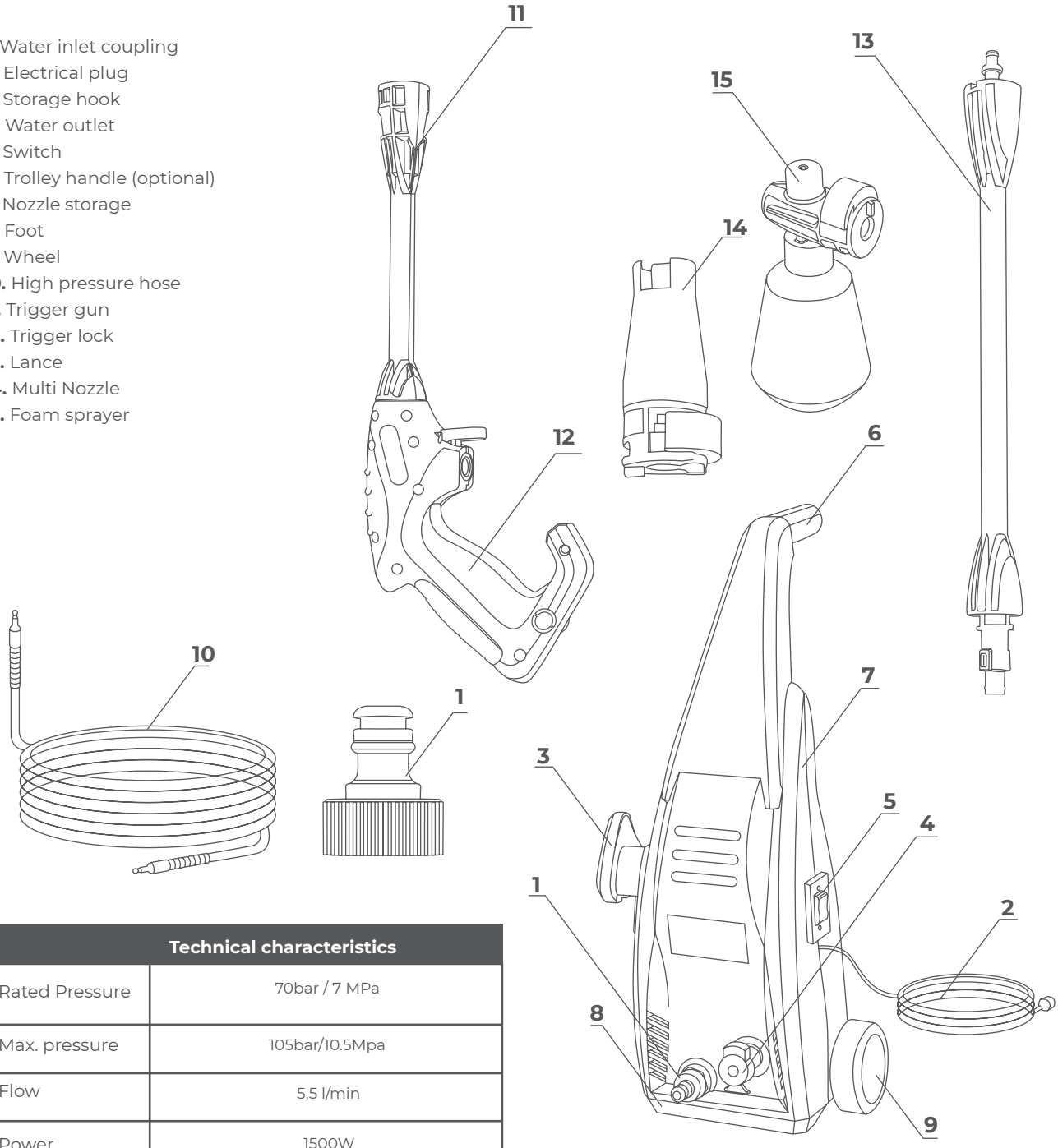

Technical characteristics	
Rated Pressure	70bar / 7 MPa
Max. pressure	105bar/10.5Mpa
Flow	5,5 l/min
Power	1500W
Voltage	100-127V, 230V ~ 50Hz
Vibration gun	Max 2.5 m/s2

High pressure washer

Operating instructions

Basic instructions

This section will explain in details how to make you high pressure washer ready for use.

Mounting of trolley handle

1. Place the trolley handle (6) on the machine

2. Secure the handle with the 4 screws.

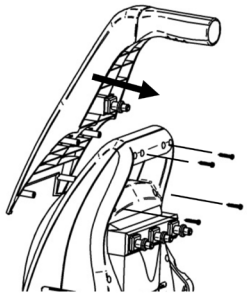

Mounting of foot and wheels

1. Fix the foot (8) under the machine. Secure the foot with the 4 screws.

2. Click the wheels (9) into the machine

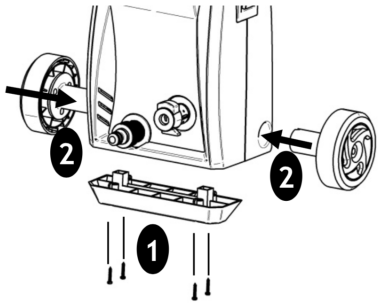

Mounting of storage hook

Slide the storage hook (6) into the holder.

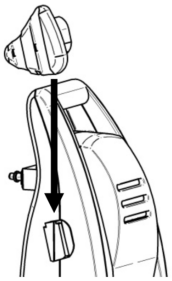

Operation instructions

Connection of garden hose

1. Screw the water inlet coupling (1) tight on to the water inlet.

Note: The inlet filter (A) must always be fitted in the water inlet pipe to filter out sand, lime stone and other impurities as these will damage the pump valves

Caution: Failure to fit the filter will invalidate the guarantee

2. Connect the garden hose with a standard quick coupling

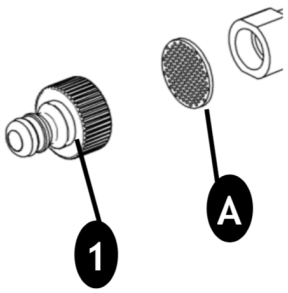

High pressure washer

Operating instructions

Mounting of high pressure hose
1. Attach the high pressure hose (10) to the trigger gun (11) and machine.
Detach the high pressure hose by pressing the pawl (A) or button (B)

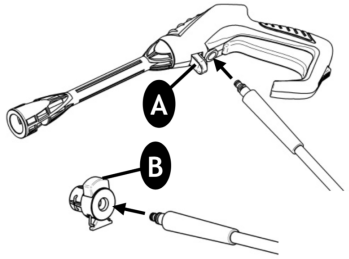

Mounting of lance and nozzle
1. Push the lance (13) into the trigger gun (11)
2. When inserted turn it. **Caution:** Make sure the lance (13) is properly fixed to the gun (11)
3. Attach the nozzles (14-19). **Caution:** When attaching the nozzle (14-19) the button (A) on the nozzle (14-19) should come out again. Check before activating the trigger that the nozzle (14-19) is properly fixed.

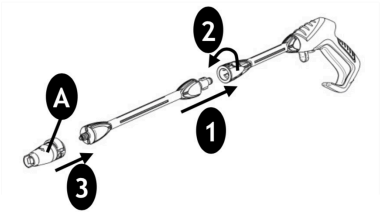

Water connection
An ordinary 1/2" garden hose of min. 10 m and max. 25 m will be suitable.
IMPORTANT! Only use water without any impurities. If there is a risk of sand particles in the inlet water (i.e. from your own well), an additional filter should be mounted.
1. Let the water run through the water hose before connecting it to the machine to prevent sand and dirt from penetrating the machine. **Note:** Check that the filter is fitted in the water inlet pipe and that it is not clogged up.
2. Connect the water hose to the water supply by means of the quick connector (inlet water, max. pressure: 10 bar, max. temperature: 40°C).
3. Turn on the water .

Start/stop of the machine
The trigger gun (11) and lance (13) is affected by a thrust during operation therefore always hold it firmly with both hands.
IMPORTANT: Point the nozzle at the ground.
1. Check that the machine is in upright position.
NOTE: Do not place the machine in high grass!
2. Release the trigger lock (12)
3. Activate the trigger of the trigger gun (11) and let the water run until all air has escaped from the water hose.
4. Press the Start/stop switch (5).
5. Activate the trigger of the trigger gun (11).
6. Always adjust the distance and thus the pressure of the nozzle to the surface, which is to be cleaned.
Do not cover the machine during operation or use it in a room without adequate ventilation!

NOTE: If the machine is left or not used for 5 minutes, it must be switched off on the start/stop switch (5) "O":
1. Press the start/stop switch (5) "O"
2. Disconnect the electrical plug (2) from the socket.
3. Shut off the water supply and activate the trigger of the trigger gun (11) to relieve the machine of pressure.
4. Lock the trigger gun (11)

When releasing the trigger of the trigger gun (11), the machine automatically stops. The machine will start again when you reactivate the trigger gun (11)

Multi Nozzle
The pressure can for the multi nozzle (14) be adjusted by tuning it.
WARNING: Do not do this under operation to avoid that the hand hits the jet.

Foam Sprayer

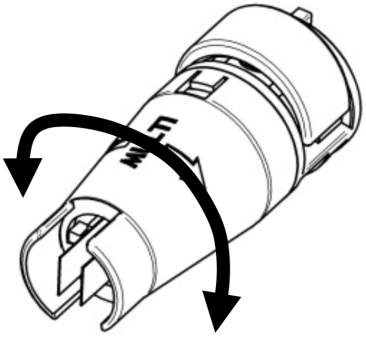

High pressure washer

Operating instructions

1. Unscrew the container (A) from the foam sprayer (15)
2. Add detergent to the container (A) and screw the container to the foam sprayer (15)
3. Adjust the amount of detergent with the button (B)

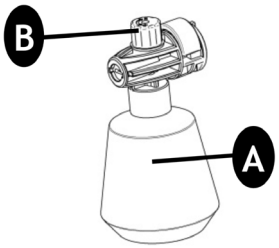

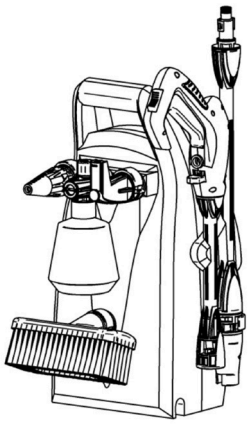

Angle Nozzle (optional)
The angle nozzle (17) can be used for many applications e.g cleaning the underbody of a car , underneath a lawn mover without being splashed back with debris, etc
After attaching the angle nozzle (17) be aware of the moment on the lance trigger gun (11) and lance (13) as the jet is coming out perpendicular to these.

Patio Cleaner (optional)
The patio cleaner is a powerful accessory for cleaning patio, driveways, etc.
Attach the Patio Cleaner (19) to the lance. (13)
NOTE: Do not use the Patio Cleaner (19) as a broom but let is surf smoothly over the surface

After use instructions

The machine should be stored in a frost-free room!

Pump, hose and accessories should always be emptied of water prior to storing as follows:

1. Stop the machine (press the start/stop switch (5) “O” and detach water hose, high pressure hose (10) and nozzle (14-19)

2. Restart the machine (5) and activate the trigger of the trigger gun (11). Let the machine run until no more water runs through the trigger gun (11)

3. Stop the machine, unplug and wind up hose and cable.

4. Place trigger gun (11), lance (13), nozzles (14-18) and other accessories in the holders of the machine. The hook (3) can be used for storage of the hose (10) and cord (2)

Should the machine by mistake be frozen, it will be necessary to check it for damage.
WARNING: Never start up a frozen machine. Frost damages are not covered by the guarantee!

Environmental protection

Old appliances contain valuable materials that can be recycled. Please arrange for the proper recycling of old appliances. Please dispose your old appliances using appropriate collection systems.

Maintenance, cleaner and repair

WARNING! Always disconnect the electrical plug from the socket prior to maintenance or cleaning.

To ensure a long and problem free working life, please take the following advice:

- Wash out water hose, high pressure hose, spray lance and accessories before mounting
- Clean the connectors of dust and sand.
- Rinse the detergent spraying attachment after use.
- Clean the nozzles.

Any repair should always be made in an authorized workshop with original spare parts

Cleaning of inlet filter

Clean the water inlet filter regularly once a month or more frequently according to use.
Carefully loosen the filter with a screwdriver and clean it (see section 3.1). Check that it is intact before re- mounting it.
The inlet filter must always be fitted inside the water inlet pipe to filter out sand, limestone and other impurities, as they will damage the pump valves.

High pressure washer

Operating instructions

CAUTION: Failure to fit the filter will invalidate the warranty

Cleaning of air vents
The machine should be kept clean so as to let cooling air pass freely through the machine vents.

Greasing of couplings
To ensure an easy connection and that o-rings do not dry up; the couplings should be greased regularly.

High pressure washer

Trouble shooting

Symptom	Cause	Recommended action
Machine refuses to start	• Machine not plugged in • Defective socket • Fuse has blown • Defective extension cable	• Plug in machine. • Try another socket. • Replace fuse. • Switch off other machines • Try without the extension cable.
Fluctuating pressure	• Pump is sucking air • Valves dirty, worn out or stuck • Water supply not sufficient • Pump seals worn	• Check that hoses and connections are airtight • Contact your nearest service centre • Increase water pressure, check for blockage of garden hose and/ or change to bigger hose.
Machine stops	• Fuse has blown • Incorrect mains voltage • Thermal sensor activated • Nozzle partially blocked	• Replace fuse. Switch off other machines. • Check that the mains voltage corresponds to specification on the name plate. • Leave the machine for 5 minutes to cool down • Clean the nozzle with a needle and by spraying water backwards through the nozzle
Fuse blows	• Fuse too small • Amperage increase	• Change to an installation higher than the amperage consumption of the machine. • Try without the extension cable
Machine pulsating	• Air in inlet hose/pump • Inadequate supply of mains water specifications required • Nozzle partially blocked • Water filter blocked • Hose kinked	• Allow machine to run with open trigger until regular working pressure resumes. • Increase water pressure, check for blockage of garden hose and/or change to bigger hose. • Clean the nozzle with a needle and by spraying water backwards through the nozzle. • Clean the filter • Straighten out hose
Machine often starts and stops by itself	• Pump and/or trigger gun is leaking • No water supply	• Contact your nearest service centre • Connect inlet water.
Machine starts but no water comes out	• Water filter blocked • Nozzle blocked	• Clean the filter • Clean the nozzle with a needle and by spraying water backwards through the nozzle

Environmental Protection

This product is marked with the selective sorting symbol on waste electrical and electronic equipment. This means that this product should not be disposed of with household waste but must be supported by a collection system in accordance with Directive 2012/19/UE. It will then be recycled or dismantled to minimize impacts on the environment, electrical and electronic products are potentially hazardous to the environment and human health due to the presence of hazardous substances.

High pressure washer

Nettoyeur haute pression

Avertissements de sécurité

AVERTISSEMENT. Lire et comprendre toutes les consignes de sécurité et instructions. Ne pas suivre les avertissements et instructions peut donner lieu à un choc électrique, un incendie et/ou une blessure sérieuse. Conserver tous les avertissements et toutes les instructions pour pouvoir s'y reporter ultérieurement.

1) Sécurité de la zone de travail

a) Maintenez la zone de travail propre et bien éclairée. Les zones malpropres et sombres peuvent causer des accidents.

b) N'utilisez pas d'outils électriques dans des atmosphères explosives, par exemple en présence de liquides, de gaz ou de poussières inflammables. Les outils électriques créent des étincelles qui peuvent enflammer la poussière ou les vapeurs.

c) Tenez les enfants et les spectateurs à l'écart lorsque vous utilisez un outil électrique. Les distractions peuvent vous faire perdre le contrôle.

2) Sécurité électrique

a) La fiche de l'outil électrique doit correspondre à la base de la prise de courant. Ne modifiez jamais la fiche de quelque manière que ce soit. N'utilisez pas d'adaptateur de prise avec des outils électriques mis à la terre. Les fiches non modifiées et les bases correspondantes réduiront le risque de choc électrique.

b) Évitez de toucher le corps avec des surfaces mises à la terre, telles que des tuyaux, des radiateurs, des cuisinières électriques et des réfrigérateurs. Le risque d'électrocution est accru si votre corps est mis à la terre.

c) N'exposez pas les outils à la pluie ou à l'humidité. La pénétration d'eau dans l'outil augmente le risque de choc électrique.

d) Ne pas abuser du câble. N'utilisez jamais le câble pour transporter, soulever ou débrancher l'outil électrique. Maintenez le câble à l'écart de la chaleur, de

Nettoyeur haute pression

Avertissements de sécurité

l'huile, des arêtes vives ou des pièces mobiles. Les câbles endommagés ou emmêlés augmentent le risque de choc électrique.
e) Lorsque vous utilisez un outil électrique à l'extérieur, utilisez une rallonge adaptée à une utilisation en extérieur. L'utilisation d'une rallonge de câble adaptée à une utilisation en extérieur réduit
le risque de choc électrique.
f) Si l'utilisation d'un outil dans un endroit humide est inévitable, utilisez une alimentation protégée par un dispositif de courant différentiel résiduel (RCD). L'utilisation d'un DDR réduit le risque de choc électrique.

3) la sécurité des personnes

a) Soyez vigilant, surveillez ce que vous faites et faites preuve de bon sens lorsque vous utilisez un outil électrique. N'utilisez pas d'outil électrique lorsque vous êtes fatigué, sous l'influence de drogues, d'alcool ou de médicaments. Un moment de distraction lors de l'utilisation d'outils électriques peut causer des blessures graves.
b) Utiliser un équipement de sécurité personnel. Portez toujours des lunettes de protection. L'utilisation dans des conditions appropriées d'équipements de sécurité tels qu'un masque anti-poussière, des chaussures non glissantes, un casque ou un casque anti-bruit réduira les risques de blessures.
c) Évitez les démarrages accidentels. Assurez-vous que l'interrupteur est en position "ouvert" avant de vous connecter au réseau et / ou à la batterie, de prendre ou de transporter l'outil. Porter des outils avec le doigt sur l'interrupteur ou brancher des outils dont l'interrupteur est en position "fermé" peut provoquer des accidents.
d) Retirez toute clé ou outil de réglage avant de démarrer l'outil. Une clé ou un outil attaché à une pièce rotative d'un outil électrique peut causer des blessures.

Nettoyeur haute pression

Avertissements de sécurité

e) Ne pas en faire trop. Gardez les pieds fermement sur le sol et gardez votre équilibre en tout temps. Cela permet un meilleur contrôle de l'outil électroportatif dans des situations imprévues.
f) Voir correctement. Ne portez pas de vêtements amples ni de bijoux. Gardez vos cheveux, vos vêtements et vos gants à l'écart des pièces en mouvement. Les vêtements amples, les bijoux ou les cheveux longs peuvent être happés par les pièces en mouvement.
g) S'il est possible de connecter des moyens d'extraction et de ramassage des poussières, assurez-vous qu'ils sont connectés et utilisés correctement. L'utilisation de ces appareils peut réduire les risques liés à la poussière.

4) Utilisation et entretien des outils électriques

a) Ne forcez pas l'outil électrique. Utilisez le bon outil électrique pour votre application. Le bon outil électrique fera le travail mieux et plus sûrement au rythme pour lequel il a été conçu.
b) N'utilisez pas l'outil électrique si l'interrupteur ne tourne pas "fermé" et "ouvert". Tout outil électrique qui ne peut pas être contrôlé avec l'interrupteur est dangereux et doit être réparé.
c) Débranchez la prise d'alimentation et / ou de la batterie avant de procéder à tout réglage, de changer d'accessoire ou de ranger les outils électriques.

Les outils électriques sont réparés avant utilisation, lorsqu'ils sont endommagés. De nombreux accidents sont causés par des outils électriques mal entretenus.
f) Gardez les outils de coupe bien affûtés et propres. Les outils de coupe bien entretenus avec des arêtes vives sont moins susceptibles de se coincer et sont plus faciles à contrôler.
g) Utiliser l'outil électrique, les accessoires et les pointes d'outil, etc. conformément à ces instructions et en tenant compte des conditions de travail et des

Nettoyeur haute pression

Avertissements de sécurité

travaux à effectuer. L'utilisation de l'outil électrique pour des applications autres que celles envisagées peut entraîner une situation dangereuse.

5) service technique

a) Faites vérifier votre outil électrique par un service de réparation qualifié en utilisant uniquement des pièces de rechange identiques. Cela garantira le maintien de la sécurité de l'outil électrique.Ces mesures de sécurité préventives réduisent le risque de démarrage accidentel de l'outil.

d) Rangez les outils électriques inactifs hors de la portée des enfants et n'autorisez pas leur manipulation par des personnes étrangères à ces outils ou à ces instructions. Les outils électriques sont dangereux entre les mains d'utilisateurs non formés.

e) Gardez les outils électriques. Vérifiez que les pièces mobiles ne sont pas mal alignées ou verrouillées, ni aucune pièce cassée, ni aucune autre condition susceptible d'affecter le fonctionnement des outils elmer.

• Cet appareil est conçu exclusivement pour un usage privé, en extérieur, et non pour un usage commercial. Maintenez-le éloigné de la chaleur, des rayons directs du soleil, de l'humidité, de la pluie, du gel et des bords tranchants.

• Ne laissez pas l'appareil être manipulé par des personnes non préparées à l'utilisation d'une laveuse à pression et lisez attentivement le manuel d'instructions avant toute utilisation.

• Les laveuses haute pression ne doivent en aucun cas être utilisées par des enfants ou des personnes non préparées.

• Les enfants doivent être supervisés pour être surs qu'ils ne soient pas en train de jouer avec le dispositif.

• Avant d'allumer votre appareil, bien vérifier qu'il ne présente aucun défaut. Si tel est le cas, ne démarrez pas l'appareil et contactez votre distributeur local.

• Veillez à bien vérifier que l'isolation du câble électrique est en parfaites conditions, sans fissures ni coupures. Si le câble est endommagé, il doit être remplacé par un service technique local autorisé.

AVERTISSEMENT: Les jets à haute pression peuvent être dangereux s'ils sont mal utilisés. Les jets ne doivent pas viser les personnes physiques, installations électriques connectées ou bien même le propre appareil.

AVERTISSEMENT: Ne pas utiliser cet appareil à proximité de groupes de personnes à moins qu'elles disposent de vêtements de protection.

• Ne pas diriger le jet contre vous ou d'autres personnes physiques pour nettoyer vêtements et chaussures.

• Maintenir la lance haute pression bien fermement avec les deux mains.

• L'utilisateur et toute personne se trouvant à proximité directe de l'endroit en cours de nettoyage doivent prendre toutes les mesures nécessaires pour éviter de recevoir des débris pouvant être détachés durant l'opération.

Nettoyeur haute pression

• Utilisez lunettes et vêtements protecteurs durant l'utilisation. **AVERTISSEMENT:** Cet appareil électroménager a été conçu pour s'utiliser avec le produit nettoyant fourni ou recommandé par le fabricant. L'utilisation d'autres produits de nettoyage ou produits chimiques peut affecter de forme négative la sécurité de l'appareil.

• Avant toute manœuvre d'entretien, déconnectez l'appareil de la source d'alimentation électrique.

• Pour garantir la sécurité d'utilisation de cet appareil électroménager, utilisez uniquement des pièces de rechange originales du fabricant ou approuvées par ce dernier.

• Ne pas utiliser l'appareil si un câble d'alimentation ou des parties importantes pour la bonne marche de l'appareil sont endommagés, comme par exemple dispositif de sécurité, lance haute pression ou gâchette.

• Ne pas utiliser cet appareil avec les mains mouillées. Si l'appareil est humide ou mouillé, déconnectez-le immédiatement. Ne pas l'immerger dans l'eau.

• Les pneumatiques et valves associées peuvent être endommagés par le jet haute pression et exploser.

• Ne jamais utiliser cet appareil dans un environnement qui présente un risque d'explosion.

• Il n'est pas permis d'utiliser cet appareil pour le nettoyage à pression de surfaces qui contiennent de l'amiante.

• Cette laveuse haute pression de doit pas être utilisée par des températures inférieures à 0°C.
AVERTISSEMENT: Les tuyaux, connexions et couplages de haute pression sont importants pour la sécurité d'utilisation de cet appareil. Utilisez uniquement tuyaux, accessoires et couplages recommandés par le fabricant.
AVERTISSEMENT: Les câbles d'extension non adaptés représentent un danger. Les câbles en bobines doivent toujours être complètement déroulés afin d'éviter le risque de surchauffe.
AVERTISSEMENT: Les câbles de rallonge peuvent présenter un danger

• Si une rallonge est utilisée, la prise doit être imperméable et avoir les caractéristiques indiquées ci-après en termes de longueur et dimensions de câble :
- 1,0 mm2 máx. 12,5 m
- 1,5 mm2 máx. 20 m

• Si le câble électrique est endommagé, il doit être remplacé par le fabricant, son agent de service ou une personne qualifiée, ce qui permet d'éviter les risques.

Connexion au réseau électrique
Lorsque vous connectez la laveuse haute pression au réseau électrique, vous devez veiller à ce que:

• La connexion du réseau électrique doit être réalisée par un électricien qualifié et être conforme à la norme IEC 60364-1

• Il est recommandé que l'approvisionnement en courant de cet appareil inclut un dispositif de courant résiduel interrompant l'approvisionnement si le courant à terre dépasse les 30 mA par 30ms.
Connexion à l'eau
• Connexion au réseau d'eau public selon normatives en vigueur.
• Le tuyau d'entrée peut se connecter au réseau d'eau dès lors que la pression d'entrée ne dépasse pas les 10 Bars. Cette laveuse à pression ne peut se connecter qu'en Europe, au réseau d'eau potable avec installation d'un dispositif antiretour de réseau adapté, de type BA selon la norme EN 1717. La longueur du tuyau entre le dispositif antiretour et la laveuse doit être d'au moins 10 mètres pour pouvoir absorber de possibles pics de pression (diamètre minimum de ½ pouce).

L'opération de succion (par exemple depuis un récupérateur d'eau de pluie) se met en place sans dispositif antiretour. Dès que l'eau rentre en contact avec la valve BA, elle n'est plus considérée potable.

Important!
Il est indispensable de n'utiliser que de l'eau sans impuretés. S'il existe le risque de trouver des particules de sable dans l'eau d'entrée (c'est-à-dire depuis le propre puits), il faut monter un filtre supplémentaire.
Dispositifs de sécurité
• La valve de déchargement peut réduire la pression si elle dépasse les valeurs préétablies. Dispositif de blocage intégré dans le pistolet à gâchette : le pistolet à gâchette dispose d'un système de blocage qui permet que la gâchette ne puisse s'activer lorsque le bouton est activé.
Senseur thermique.
Un senseur thermique protège le moteur contre de possibles surcharges. L'appareil se redémarrera après quelques minutes lorsque le senseur thermique aura refroidi.

Nettoyeur haute pression

Avertissements de sécurité

Composants

1. Couplage d'entrée d'eau
2. Prise électrique
3. Crochet de rangement
4. Sortie d'eau
5. Interrupteur
6. Poignée
7. Embout de rangement
8. Pied
9. Roue
10. Lance haute pression
11. Pistolet de déclenchement
12. Gâchette de blocage
13. Lance
14. Embout multiple
15. Pulvérisateur de mousse

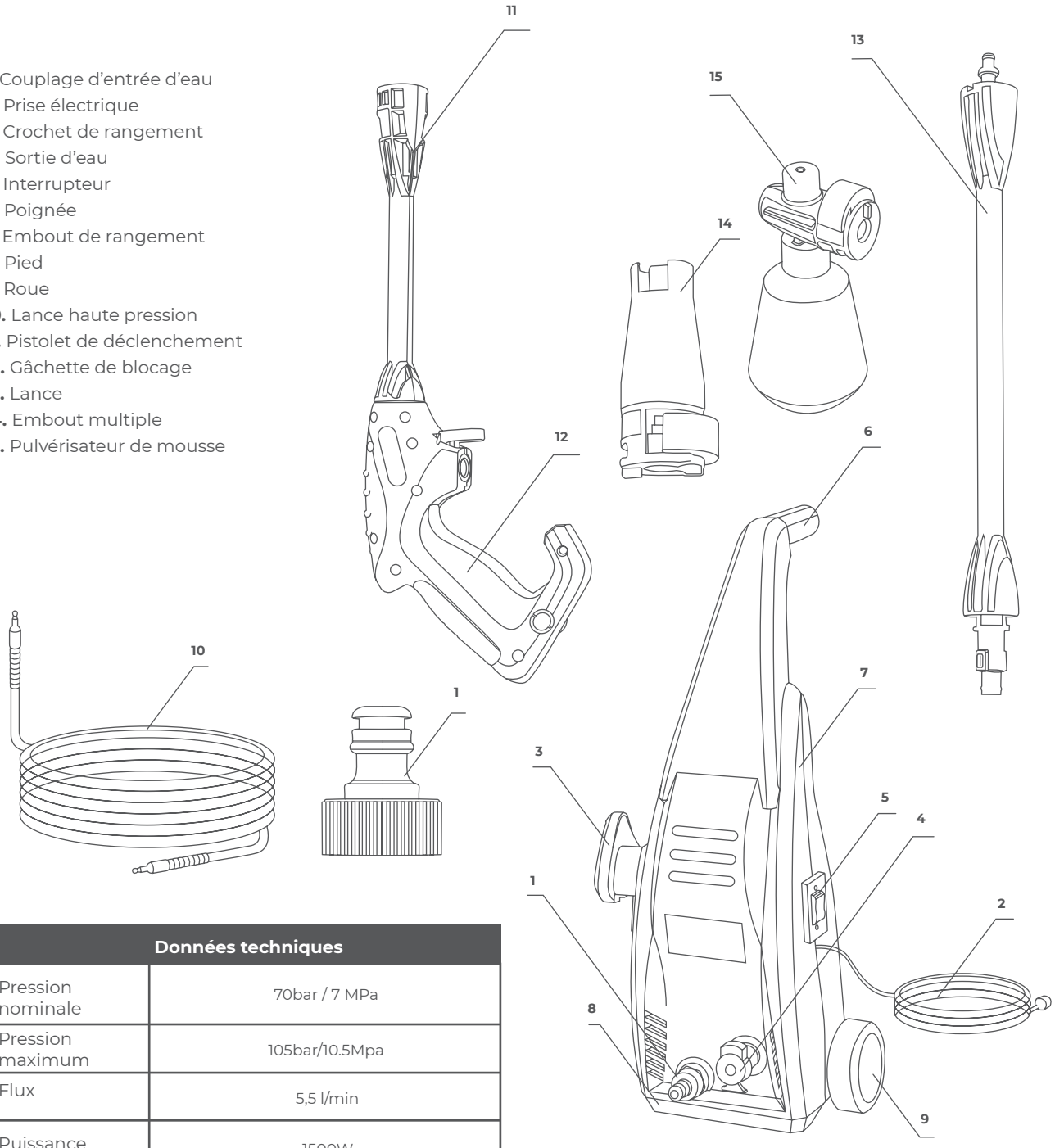

Données techniques	
Pression nominale	70bar / 7 MPa
Pression maximum	105bar/10.5Mpa
Flux	5,5 l/min
Puissance	1500W
Voltage	100-127V, 230V ~ 50Hz
Pistolet à vibration	Max 2.5 m/s2

Nettoyeur haute pression

Mode d'emploi

Instructions basiques

Cette section explique en détail comment préparer votre laveuse haute pression avant de l'utiliser.

Montage de la poignée du chariot

1. Placez la poignée du chariot (6) à son emplacement sur la machine.

2. Fixez la poignée Grâce aux 4 tournevis prévus à cet effet.

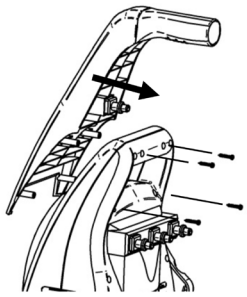

Montage du pied et des roues

1. Fixez le pied (8) sous l'appareil. Fixez-le avec les 4 tournevis prévus à cet effet.

2. Ajouter les roues de l'appareil (9) et attendre d'entendre le clic

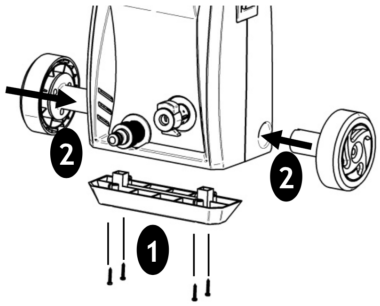

Montage du crochet de rangement

Faire glisser le crochet de rangement (6) dans son support.

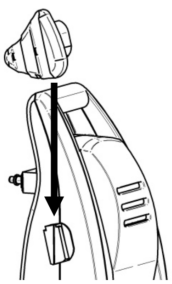

Mode d'emploi

Connexion de tuyau de jardin

1. Visser le couplage d'entrée d'eau (1) fermement à l'entrée d'eau.

Note: le filtre d'entrée (A) doit toujours être installé dans la tuyauterie d'entrée d'eau pour pouvoir filtrer le sable, le calcaire et toutes autres impuretés qui, sinon, endommageront les valves de la pompe.

Attention: Si le filtre n'est pas ajusté, la garantie est annulée.

2. Connectez le tuyau de jardin à un connecteur rapide standar

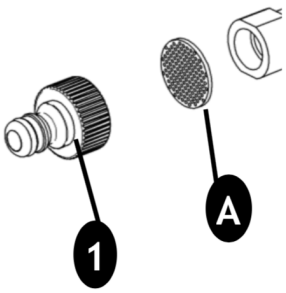

Nettoyeur haute pression

Mode d'emploi

Montage de tuyau haute pression
1. Connectez la lance haute pression (10) au pistolet de déclenchement (11) et à la machine. Séparez la lance haute pression en faisant pression sur le cliquet (A) ou le bouton (B).

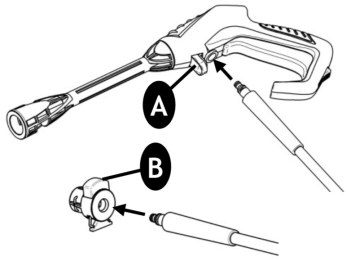

Montage de lance et embout
1. Poussez la lance (13) à l'intérieur du pistolet de déclenchement (11).
2. À insertion, faites-le pivoter. **Attention:** Assurez-vous que la lance (13) soit correctement fixée au pistolet (11).
3. Placez les embouts **Attention:** à insertion des embouts (14-19), le bouton (A) à l'intérieur de l'embout doit ressortir. Avant d'activer la gâchette, veillez à vérifier que l'embout (14-19) soit correctement fixé.

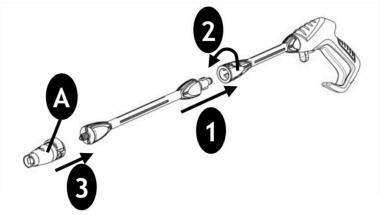

Connexion d'eau
Un tuyau de jardin ordinaire de 1/2" d'entre 10 mètres (minimum) et 25 mètres (maximum) est parfaitement adaptée
IMPORTANT! N'utiliser que de l'eau sans impuretés. S'il existe le risque de particules de sable dans l'eau d'entrée (en provenance directe du puits), il est nécessaire de monter un filtre supplémentaire
1. Laissez couler l'eau par le tuyau avant de la connecter à l'appareil de nettoyage pour éviter que le sable et les saletés ne pénètrent dans l'appareil. Note : Vérifiez que le filtre soit installé dans la tuyauterie d'entrée d'eau et ne soit pas obstrué.
2. Connectez le tuyau d'eau au réseau d'eau à l'aide d'un connecteur rapide (eau d'entrée, pression max 10 Bars, température max 40°C).
3. Ouvrir le robinet d'eau.

Mise en marche, arrêt de l'appareil
Le pistolet de déclenchement (11) et la lance (13) sont affectés par la pression appliquée lors de l'opération. Ainsi, veillez à bien la maintenir des deux mains, systématiquement.
IMPORTANT: Vérifiez que la machine soit placée en position verticale.
1. Vérifiez que la machine soit placée en position verticale.
NOTE: ¡ne pas installer l'appareil sur des herbes hautes!
2. Lâcher la gâchette de blocage (12)
3. Activez le pistolet de déclenchement et laissez couler l'eau jusqu'à ce que tout l'air soit sorti de la lance à eau
4. Faites pression sur l'interrupteur de marche / arrêt (5).
5. Activez la gâchette.
6. Ajustez systématiquement la distance et, de la même façon, la pression de l'embout sur la surface qui doit être nettoyée.

NOTE: Si la machine doit être posée ou hors d'usage durant 5 minutes, elle doit être préalablement éteinte avec l'interrupteur de marche / arrêt (5) « O » :
1. Appuyez sur l'interrupteur de marche / arrêt (5) pour le mettre en position « O ».
2. Déconnecter la prise électrique (2) du courant..
3. Fermez l'approvisionnement en eau et activez le pistolet de déclenchement (11) pour soulager la pression de l'appareil.
4. Bloquez le pistolet de déclenchement (11).

Lorsque vous relâchez le pistolet de déclenchement (11), la machine s'arrête automatiquement. Elle redémarrera lorsque vous activerez à Nouveau le pistolet de déclenchement.

Embout multiple
La douille à pression pour l'embout multiple (14) est régulable.
AVERTISSEMENT: Ne pas effectuer cette manipulation lorsque l'appareil est en marche car le jet haute pression pourrait provoquer une blessure de la main

Pulvérisateur de mousse

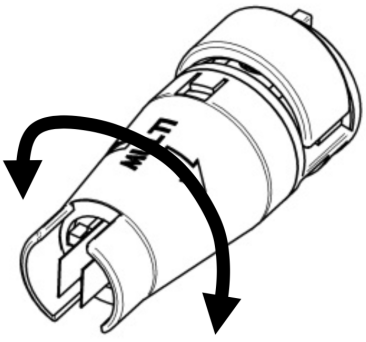

Nettoyeur haute pression

Mode d'emploi

1. Dévissez le récipient (A) du pulvérisateur de mousse (15).
2. Ajoutez du savon au récipient (A) puis revissez-le sur le pulvérisateur de mousse (15)
3. Réglez la quantité de savon grâce au bouton (B).

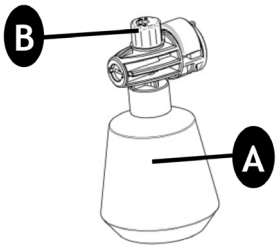

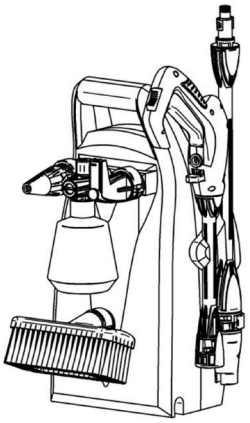

Embout angulaire (optionnel)
L'embout angulaire (17) peut s'utiliser à de nombreuses fins, par exemple pour le nettoyage de la partie inférieure d'une automobile, sous une machine, dans le jardin, etc...

Après avoir mis en place l'embout angulaire (17), tenez compte du moment où le pistolet de déclenchement de la lance (11) et la lance (13) s'activent puisque le jet sera perpendiculaire à ces deux composants.

Nettoyant terrasse (optionnel)
Le nettoyant terrasse est un puissant accessoire pour nettoyer terrasses, entrées de véhicules, etc...
Connectez le nettoyant terrasse (19) à la lance (13).
NOTE : Ne pas utiliser le nettoyant terrasse (19) comme un balai mais laissez qu'il glisse en douceur sur la surface à nettoyer.

Les instructions d'utilisation terminées

nous vous rappelons que cet appareil doit être rangé dans un lieu à l'abri du gel.
La pompe, le tuyau et les accessoires doivent toujours se vider de leur eau avant le rangement, ce de la manière suivante:
1. Éteindre la machine en appuyant sur l'interrupteur marche / arrêt (5) et le mettre en position « O ». Séparez le tuyau d'eau, la lance haute pression (10) et l'embout (14-19).
2. Redémarrez la machine (5) et activez le pistolet de déclenchement (11). Laissez fonctionner la machine jusqu'à ce qu'il n'y ait plus du tout d'eau qui passe par le pistolet de déclenchement.
3. Arrêtez ensuite l'appareil, débranchez-la et enrouler le tuyau comme le câble.
4. Placez le pistolet de déclenchement (11), la lance (13), les embouts (14-18) et tout autre accessoire sur les supports de l'appareil. Le crochet (3) peut s'utiliser pour ranger le tuyau (10) et le câble (2).

Si l'appareil se congelait par inadvertance, il sera nécessaire de la vérifier avec attention pour contrôler tous dommages.

AVERTISSEMENT: Ne jamais mettre en marche une machine congelée. Les dommages causés par le gel ne sont pas pris en charge par la garantie.

Protection de l'environnement

Les anciens appareils électroménagers contiennent des matériaux de valeur qui peuvent se recycler.
Organisez le correct recyclage de ces appareils est nécessaire.
Il est demandé de vous défaire de ce type d'appareils selon un système de collecte adapté.

Entretien, nettoyage et réparation

AVERTISSEMENT! Avant de réaliser une quelconque tâche de nettoyage ou d'entretien, il est indispensable de débrancher l'appareil de la prise de courant.
Pour garantir une vie fonctionnelle plus longue et sans embuches, suivez les conseils suivants :
• Lavez le tuyau d'eau, la lance haute pression, le pulvérisateur et les accessoires avant leur montage respectif.
• Netoyez les connecteurs contre poussières et sable.
• Rincez l'accessoire pulvérisateur de restes de savon après utilisation.
• Nettoyez les embouts.

Toute réparation doit systématiquement s'effectuer dans un atelier autorisé, avec des pièces de rechanges originales.

Nettoyage du filtre d'entrée

Nettoyez le filtre d'entrée d'eau régulièrement une fois par mois ou plus fréquemment selon l'usage que vous en faîtes. Desserrez minutieusement le filtre avec un trournevis et nettoyez-le (voir section 3.1). Vérifiez qu'il soit intact avant de le remonter.

Nettoyeur haute pression

Mode d’emploi

Le filtre d’entrée doit systématiquement s’installer à l’intérieur du tuyau d’entrée d’eau pour pouvoir filtrer sable, pierres, calcaire, et toutes autres impuretés qui endommageraient les valves de la pompe.

ATTENTION: Si le filtre ne s’installe pas, la garantie est invalidée.

Nettoyage de conduits de ventilation
L’appareil doit être maintenu propre pour permettre que l’air de refroidissement passe librement au travers des respirateurs de la machine.

Graissage des couplages
Pour garantir une connexion plus facile et assurer que les joints toriques ne sèchent pas, les couplages doivent se graisser régulièrement.

Le filtre d’entrée doit systématiquement s’installer à l’intérieur du tuyau d’entrée d’eau pour pouvoir filtrer sable, pierres, calcaire, et toutes autres impuretés qui endommageraient les valves de la pompe.

ATTENTION: Si le filtre ne s’installe pas, la garantie est invalidée.

Nettoyage de conduits de ventilation
L’appareil doit être maintenu propre pour permettre que l’air de refroidissement passe librement au travers des respirateurs de la machine.

Graissage des couplages
Pour garantir une connexion plus facile et assurer que les joints toriques ne sèchent pas, les couplages doivent se graisser régulièrement.

Nettoyeur haute pression

Solution de problèmes

Symptôme	Cause	Action recommandée
La machine refuse de commencer	• La machine n'est pas branchée. • Bouchon défectueux. • Le fusible a sauté. • Rallonge défectueuse.	• Branchez la machine. • Essayez une autre prise. • Remplacez le fusible. • Éteignez les autres machines. • Essayez sans le rallonge.
Pression fluctuante	• La pompe aspire de l'air. • Soupapes sales, usées ou bouchées. • L'approvisionnement en eau ne suffit pas. • Joints de pompe usés.	• Vérifiez que les tuyaux et les connexions sont bien serrés. • Contactez votre centre de service le plus proche. • Augmentez la pression de l'eau, vérifiez qu'il n'y a pas d'obstruction au tuyau d'arrosage et / ou remplacez-le par un tuyau plus gros.
La machine s'arrête	• Le fusible a sauté. • Tension secteur incorrecte. • Capteur thermique activé. • Buse partiellement bloquée.	• Remplacez le fusible. Éteignez les autres machines. • Vérifiez que la tension du secteur correspond aux spécifications de la plaque signalétique. • Laissez la machine refroidir pendant 5 minutes. • Nettoyez la buse avec une aiguille et vaporisez de l'eau à travers la buse.
Fusibles	• Le fusible est très petit. • Augmentation de l'ampérage.	• Passez à une installation plus élevée que la consommation en ampères de la machine. • Essayez sans la rallonge.
machine à pulser	• Air dans le tuyau d'arrivée / pompe. • Un approvisionnement inadéquat en spécifications d'eau du réseau est requis. • Buse partiellement bloquée. • Filtre d'eau bloqué. • Tuyau coudé.	• Laisser la machine fonctionner avec une gâchette ouverte jusqu'à ce que la pression normale travail reprenne. • Augmentez la pression de l'eau, vérifiez qu'il n'y a pas d'obstruction du tuyau d'arrosage et / ou remplacez-le par un tuyau plus gros. • Nettoyez la buse avec une aiguille et vaporisez de l'eau à. travers la buse. • Nettoyer le filtre. • Redresser le tuyau.
La machine démarre et s'arrête souvent seule	• La pompe et / ou le pistolet à gâchette fuient. • Il n'y a pas d'approvisionnement en d'eau.	• Contactez votre centre de service le plus proche. • Connecter l'entrée d'eau.
La machine démarre mais aucune eau ne sort	• Filtre à eau bloqué. • Buse bloquée.	• Nettoyer le filtre. • Nettoyez la buse avec une aiguille et vaporisez de l'eau à travers la buse.

Protection environnementale

Ce produit porte le symbole du tri sélectif sur les déchets d'équipements électriques et électroniques. Cela signifie que ce produit ne doit pas être jeté avec les ordures ménagères, mais doit être soutenu par un système de collecte conformément à la directive 2012/19 / UE. Il sera ensuite recyclé ou démantelé afin de minimiser les impacts sur l'environnement. Les produits électriques et électroniques sont potentiellement dangereux pour l'environnement et la santé humaine en raison de la présence de substances dangereuses.

Nettoyeur haute pression